日付：R8. 03/10

車両チェックシート

管理番号：0338039

車両情報

車名	初年度登録	型式	形状	車台番号
三菱ふそう	平成30年02月	TPG-FBA00	冷凍バン	FBA00-560297

走行	馬力	シフト	ブレーキ	ボディ内寸(ショート)
148,680km	110PS／81KW	A/T　デュオニック　６速	バキューム	長：2,850　mm　幅：1,425　mm 高：940　mm　門高：900　mm

◎：良好　○：通常走行問題なし　△：要修理　／：装備無し　※あくまでも当社判断基準によるものです

エンジン

点検項目	結果	状態
異音	◎	
オイル混入	◎	
オイル漏れ	◎	
水混入	◎	
水漏れ	◎	
燃料漏れ	◎	
排気	◎	
マフラー	◎	
ターボ	◎	
冷却水吹返	◎	

ミッション

点検項目	結果	状態
ギア鳴き	◎	
ギア抜け	◎	
クラッチ	／	
異音	◎	
オイル漏れ	◎	
リターダ	／	
PTO	／	

電装関係

点検項目	結果	状態
エアコン	◎	
スターター	◎	
オルタネーター	◎	
P/W（運転席）	◎	
P/W（助手席）	◎	
坂道発進装置	◎	
異常ランプ	◎	
オーディオ	◎	
バックカメラ	／	
電格ミラー	◎	
ETC	◎	標準
タコグラフ	／	

上物仕様

点検項目	結果	状態
床材質	／	ステンレス

キャビン

点検項目	結果	状態
シート	○	汚れ
ヘッドライト	◎	ＨＩＤ
ウィンカー	◎	
ワイパー	◎	
ミラー	◎	

走行関係

点検項目	結果	状態
リーフサス	◎	
エアサス	／	
パワステ	◎	
ハンドル	○	擦れ
燃料タンク	◎	スチール 70L

デフ

点検項目	結果	状態
異音	◎	
オイル漏れ	◎	
デフロック	／	

特記事項　キャブ内 傷･汚れ 有り
メインキー2本　ボディキー2本
記録簿　有（H30/8～R7/8）

タイヤ残量

単位：mm

	1	1	
	—	—	
0	0	0	0
—	—	—	—
スペア	—	—	

タイヤサイズ

	—	—	
	—	—	
—	—	—	—
—	—	—	—
スペア	—	—	

素材：スチール　備考：タイヤサイズ：全輪185/75R15　ノーマルタイヤ　スペアタイヤ･スペアキャリア無し

上物仕様

上物名	メーカー	型式「製造番号」	年式
冷凍バン/サイドドア付	東プレ	「H173180」	平成30年01月
【備考】断熱：ｻｲﾄﾞ90㎜／ﾘﾔ90㎜　エアリブ　スノコ敷き（高さ30㎜）　水抜き穴 前方2ヶ所　庫内灯1個　９０度ストッパー1対			
直結/スタンバイ	東プレ	1.XL21LSC-R 「H1731180」	平成30年01月
【備考】吊下げエバ　ﾏｲﾅｽ30℃設定　外気15℃時、1時間で10.5→ﾏｲﾅｽ25.5℃確認　クラッチ作動時間：E/gｺﾝﾌﾟ2,70時間／ｽﾀﾝﾊﾞｲｺﾝﾌﾟ243時間			
【備考】			

外装状態

キャブコーション	フレーム番号	フレームのさび	飛石
有	確認済	無	点傷有

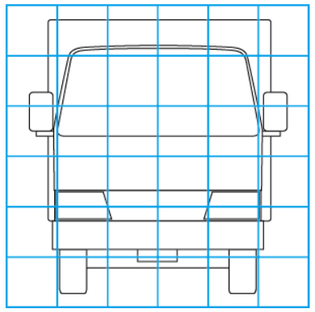

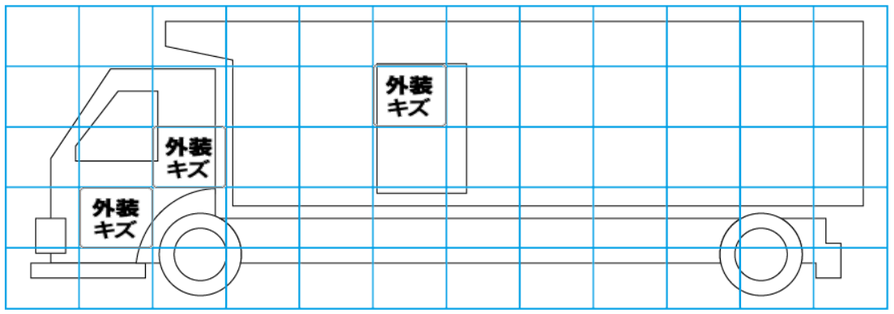

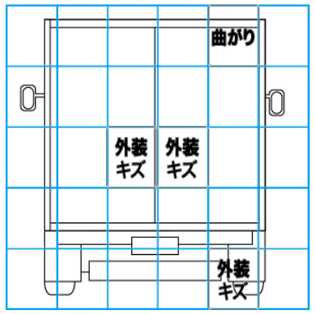

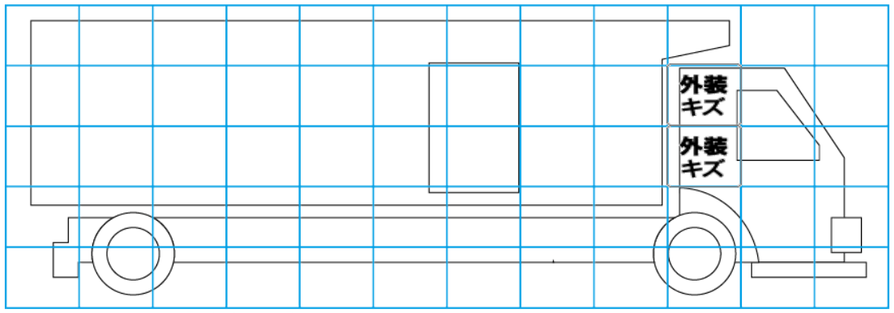

【外装】　【ボデー内】

外装キズ	外装へこみ	うき	曲がり	サビ	補修跡	割れ	庫内キズ	庫内へこみ	庫内穴あき	床汚れ