日付：R8. 05/28

車両チェックシート

管理番号：0837056

車両情報

車名	初年度登録	型式	形状	車台番号
日野	平成30年07月	TPG-XZU712M	冷凍バン	XZU712-0003802

走行	馬力	シフト	ブレーキ	ボディ内寸
51,342km	136PS／100KW	A/T　６速	バキューム	長：4,240　mm　幅：1,880　mm 高：1,890　mm　門高：1,880　mm

◎：良好　○：通常走行問題なし　△：要修理　／：装備無し　※あくまでも当社判断基準によるものです

エンジン

点検項目	結果	状態
異音	◎	
オイル混入	◎	
オイル漏れ	○	オイルパン滲み
水混入	◎	
水漏れ	◎	
燃料漏れ	◎	
排気	◎	
マフラー	◎	
ターボ	◎	
冷却水吹返	◎	

ミッション

点検項目	結果	状態
ギア鳴き	◎	
ギア抜け	◎	
クラッチ	／	
異音	◎	
オイル漏れ	◎	
リターダ	／	
PTO		

電装関係

点検項目	結果	状態
エアコン	◎	
スターター	◎	
オルタネーター	◎	
P/W（運転席）	◎	
P/W（助手席）	◎	
坂道発進装置	／	
異常ランプ	◎	
オーディオ	◎	ナビ付き
バックカメラ	◎	カラー
電格ミラー	◎	
ETC	◎	標準
タコグラフ	／	

上物仕様

点検項目	結果	状態
床材質	／	アルミ縞板

キャビン

点検項目	結果	状態
シート	◎	
ヘッドライト	◎	ハロゲン
ウィンカー	◎	
ワイパー	◎	
ミラー	○	左カバー擦れ

走行関係

点検項目	結果	状態
リーフサス	◎	
エアサス	／	
パワステ	◎	
ハンドル	◎	
燃料タンク	◎	スチール100L

デフ

点検項目	結果	状態
異音	◎	
オイル漏れ	◎	
デフロック	／	

特記事項　エンジンキー１本、ボデーキー１本
記録簿　有（R2/10）

タイヤ残量

単位：mm

	7	7	
	—	—	
6	7	7	7
—	—	—	—
スペア	9	—	

タイヤサイズ

	225/70R16	225/70R16	
	—	—	
225/70R16	225/70R16	225/70R16	225/70R16
—	—	—	—
スペア		225/70R16	—

素材：スチール　備考：

上物仕様

上物名	メーカー	型式「製造番号」	年式
冷凍バン	東プレ	「F186163」	平成30年06月
【備考】3枚扉、断熱材厚み:リア100mm,サイド75mm、ラッシングレール2段、パレティナガイド、エアリブ、床面アルミ縞板、水抜き穴前後4ヶ所、LED庫内灯2ケ			
直結	東プレ	XV32LSC-M 「F186163」	平成30年06月
【備考】－30℃設定、1hで35℃→2℃迄確認済。スタンバイ付			
格納ゲート	極東開発工業	CG1001H-B3MRA2 「18T058801N」	平成30年
【備考】全幅2040mm全長1220mm,有効幅1910mm,キャスターストップ迄980mm、最大昇降荷重1000kg、ラジコン付き、庫内リモコン付き			

外装状態

キャブコーション	フレーム番号	フレームのさび	飛石
有	確認済	無	無

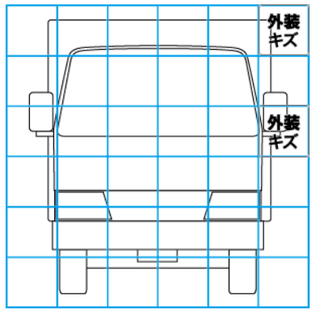

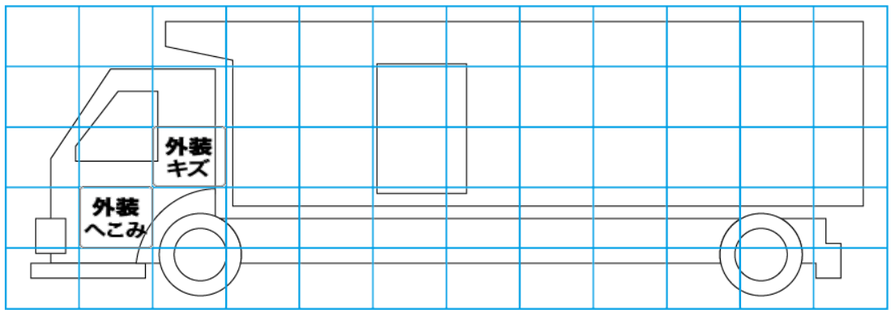

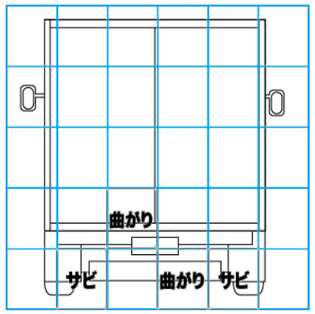

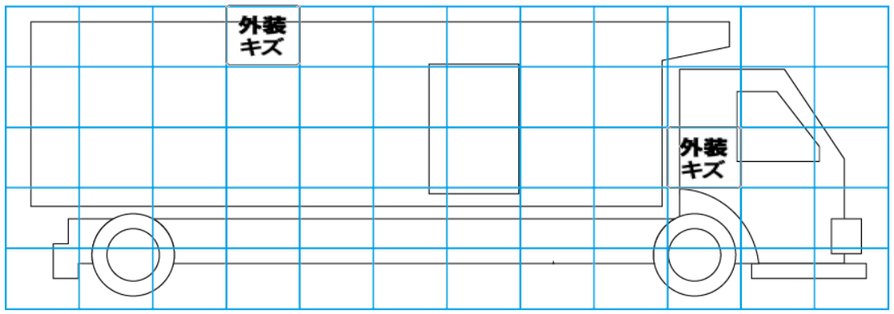

【外装】　【ボデー内】

外装キズ	外装へこみ	うき	曲がり	サビ	補修跡	割れ	庫内キズ	庫内へこみ	庫内穴あき	床汚れ