日付：R8. 07/09

車両チェックシート

管理番号：0738059

車両情報

車名	初年度登録	型式	形状	車台番号
日野	令和1年10月	2KG-XZU700X	スライドダンプ	XZU700-0010251

走行	馬力	シフト	ブレーキ	ボディ内寸(セミロング)
82,437km	150PS／110KW	M/T　６速	バキューム	長：3,300 mm　幅：2,000 mm 高：350 mm　門高： mm

◎：良好　〇：通常走行問題なし　△：要修理　／：装備無し　※あくまでも当社判断基準によるものです

エンジン

点検項目	結果	状態
異音	◎	
オイル混入	◎	
オイル漏れ	◎	
水混入	◎	
水漏れ	◎	
燃料漏れ	◎	
排気	◎	
マフラー	◎	
ターボ	◎	
冷却水吹返	◎	

ミッション

点検項目	結果	状態
ギア鳴き	◎	
ギア抜け	◎	
クラッチ	◎	
異音	◎	
オイル漏れ	◎	
リターダ	／	
PTO	◎	

電装関係

点検項目	結果	状態
エアコン	◎	
スターター	◎	
オルタネーター	◎	
P/W（運転席）	◎	
P/W（助手席）	◎	
坂道発進装置	／	
異常ランプ	◎	
オーディオ	◎	
バックカメラ	／	
電格ミラー	◎	
ETC	◎	標準
タコグラフ	／	

上物仕様

点検項目	結果	状態
床材質	／	鉄板

キャビン

点検項目	結果	状態
シート	◎	ビニール張りやぶれ。
ヘッドライト	〇	ＬＥＤ 左ライトぐらつき。
ウィンカー	◎	
ワイパー	◎	
ミラー	〇	左右カバー傷。

走行関係

点検項目	結果	状態
リーフサス	◎	
エアサス	／	
パワステ	◎	
ハンドル	〇	擦れ
燃料タンク	◎	スチール 100L

デフ

点検項目	結果	状態
異音	◎	
オイル漏れ	◎	
デフロック	／	

上物仕様

上物名	メーカー	型式「製造番号」	年式
ダンプ	新明和工業	SD3-20 「SC0977770」	令和1年10月

【備考】手動コボレーン、前左右フック1対、三方開、ラジコン。

【備考】

【備考】

外装状態

キャブコーション	フレーム番号	フレームのさび	飛石
有	確認済	無	無

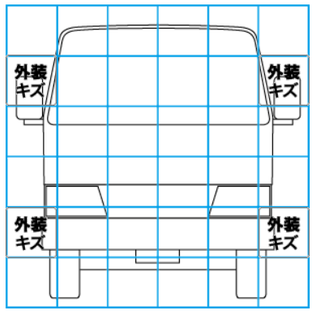

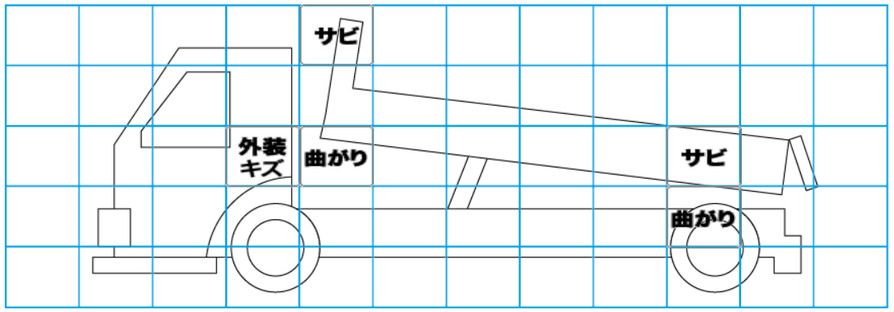

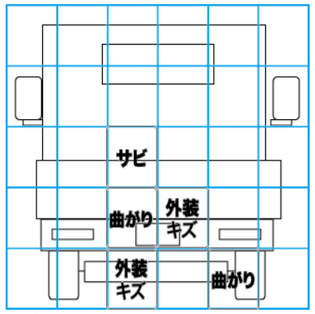

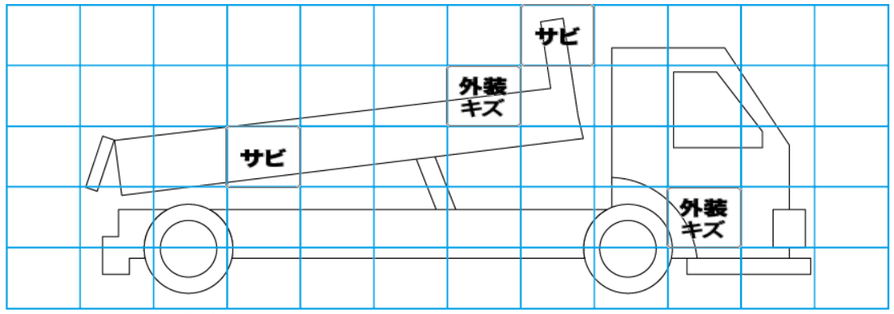

【外装】　【ボデー内】

外装キズ	外装へこみ	うき	曲がり	サビ	補修跡	割れ	車内キズ	車内へこみ	車内穴あき	床汚れ

特記事項　エンジンキー3本（メイン2本）、キャブチルトレバー曲り。

記録簿　有（R3/9、R4/4、R6/7～R8/1）

タイヤ残量

単位：mm

	9	10	
	—	—	
11	7	7	7
—	—	—	—
スペア	11	—	

タイヤサイズ

	225/80R17.5	225/80R17.5	
	—	—	
225/80R17.5	225/80R17.5	225/80R17.5	225/80R17.5
—	—	—	—
スペア		225/80R17.5	—

素材：スチール　備考：