日付：R8. 06/06

車両チェックシート

管理番号：0538102

車両情報

車名	初年度登録	型式	形状	車台番号
UDトラックス	平成25年06月	QKG-CW5XL	Fゲート/Lゲート	CW5XL-10807

走行	馬力	シフト	ブレーキ	ボディ内寸
648,230km	380PS／279KW	M/T　H/L　6速	エアー	長：4,750 mm　幅：2,060 mm 高：480 mm　門高： mm

◎：良好　○：通常走行問題なし　△：要修理　／：装備無し　※あくまでも当社判断基準によるものです

エンジン

点検項目	結果	状態
異音	◎	
オイル混入	◎	
オイル漏れ	◎	
水混入	◎	
水漏れ	◎	
燃料漏れ	◎	
排気	◎	
マフラー	◎	
ターボ	◎	
冷却水吹返	◎	

ミッション

点検項目	結果	状態
ギア鳴き	◎	
ギア抜け	◎	
クラッチ	◎	
異音	◎	
オイル漏れ	◎	
リターダ	◎	永久磁石式
PTO	◎	

電装関係

点検項目	結果	状態
エアコン	◎	
スターター	◎	
オルタネーター	◎	
P/W（運転席）	◎	
P/W（助手席）	◎	
坂道発進装置	◎	
異常ランプ	◎	
オーディオ	○	操作不良 アンテナ伸縮不良。
バックカメラ	◎	カラー
電格ミラー	◎	
ETC	◎	標準
タコグラフ	◎	アナログ

上物仕様

点検項目	結果	状態
床材質	／	鉄板

キャビン

点検項目	結果	状態
シート	○	破れ、へたり、タバコ穴、汚れ
ヘッドライト	◎	ＨＩＤ 右フォグランプレンズひび
ウィンカー	○	左右テールランプ取り付け部、割れ。右レンズひび。
ワイパー	◎	
ミラー	◎	ヒーター付き。メッキカバー付き。

走行関係

点検項目	結果	状態
リーフサス	○	シャックル摩耗
エアサス	／	
パワステ	◎	
ハンドル	○	擦れ
燃料タンク	◎	スチール 200L

デフ

点検項目	結果	状態
異音	◎	
オイル漏れ	◎	
デフロック	◎	

上物仕様

上物名	メーカー	型式「製造番号」	年式
ダンプ	新明和工業	DR F11-02SC 「A4057127Z」	平成25年05月

【備考】Lゲート。自重計。船底型。電動コボレーン。前立てシート載せ。前立て外側スコップ掛け。前立て作業灯2ケ(破損)。床面及び側面アングル溶接。右側ステンレス工具箱。荷台キズ汚れ。床面補修跡。

【備考】

【備考】

外装状態

キャブコーション	フレーム番号	フレームのさび	飛石
有	確認済	無	点傷有

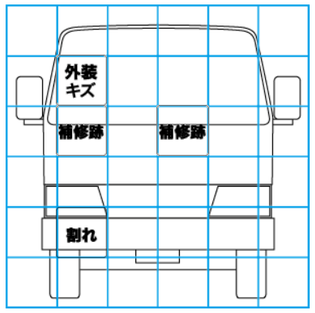

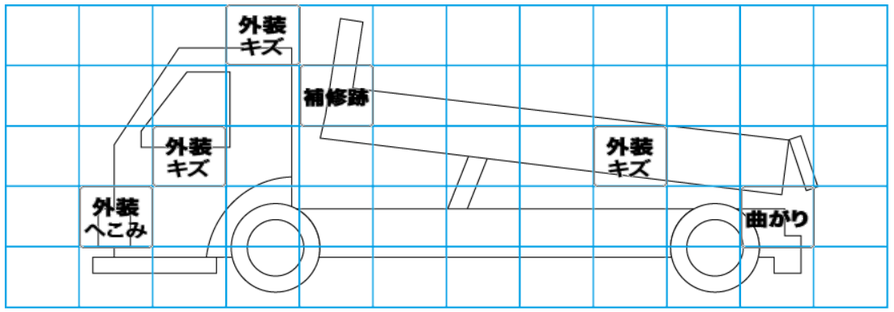

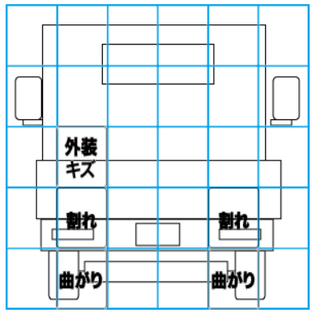

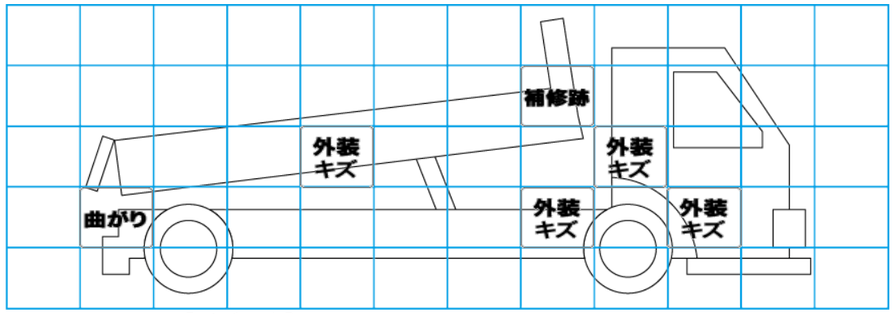

【外装】　【ボデー内】

外装キズ	外装へこみ	うき	曲がり	サビ	補修跡	割れ	庫内キズ	庫内へこみ	庫内穴あき	床汚れ

特記事項　エンジンキー2本(メイン1)。エア漏れ(キャブ右ステップ付近よりエア漏れ音)。左バックランプ不灯(LED)。車高灯及びサイドマーカー不灯箇所有り(LED)。

記録簿　有（H26/6～R1/7）

タイヤ残量

単位：mm

	4	3	
	—	—	
5	4	4	4
4	3	4	3
スペア	—	—	

タイヤサイズ

	11R22.5 14PR	11R22.5 14PR	
	—	—	
11R22.5 14PR	11R22.5 14PR	11R22.5 14PR	11R22.5 14PR
11R22.5 14PR	11R22.5 16PR	11R22.5 16PR	11R22.5 16PR
スペア		—	—

素材：スチール　備考：スペアタイヤ欠。プライ数違い。