日付 : R8. 06/06

# 車両チェックシート

管理番号 : 0538074

## 車 両 情 報

| 車名 | 初年度登録 | 型式 | 形状 | 車台番号 |
|---|---|---|---|---|
| 日野 | 令和4年06月 | 2RG-XZU710M | ドライバン | XZU710-0034969 |

| 走行 | 馬力 | シフト | ブレーキ | ボディ内寸(ロング) |
|---|---|---|---|---|
| 17,380km | 150PS／110KW | M/T　６速 | バキューム | 長：4,500 mm　幅：2,080 mm<br>高：2,170 mm　門高：2,090 mm |

◎ : 良好　〇 : 通常走行問題なし　△ : 要修理　／ : 装備無し　※あくまでも当社判断基準によるものです

### エンジン

| 点検項目 | 結果 | 状態 |
|---|---|---|
| 異音 | ◎ | |
| オイル混入 | ◎ | |
| オイル漏れ | ◎ | |
| 水混入 | ◎ | |
| 水漏れ | ◎ | |
| 燃料漏れ | ◎ | |
| 排気 | ◎ | |
| マフラー | ◎ | |
| ターボ | ◎ | |
| 冷却水吹返 | ◎ | |

### ミッション

| 点検項目 | 結果 | 状態 |
|---|---|---|
| ギア鳴き | ◎ | |
| ギア抜け | ◎ | |
| クラッチ | ◎ | |
| 異音 | ◎ | |
| オイル漏れ | ◎ | |
| リターダ | ／ | |
| PTO | ／ | |

### 電装関係

| 点検項目 | 結果 | 状態 |
|---|---|---|
| エアコン | ◎ | |
| スターター | ◎ | |
| オルタネーター | ◎ | |
| P/W（運転席） | ◎ | |
| P/W（助手席） | ◎ | |
| 坂道発進装置 | ／ | |
| 異常ランプ | ◎ | |
| オーディオ | ◎ | |
| バックカメラ | ◎ | カラー |
| 電格ミラー | ◎ | |
| ETC | ◎ | 2.0 |
| タコグラフ | ／ | |

### 上物仕様

| 点検項目 | 結果 | 状態 |
|---|---|---|
| 床材質 | ／ | 木材 |

### キャビン

| 点検項目 | 結果 | 状態 |
|---|---|---|
| シート | ◎ | |
| ヘッドライト | ◎ | ＬＥＤ |
| ウィンカー | ◎ | |
| ワイパー | ◎ | |
| ミラー | 〇 | 左カバー擦れ。 |

### 走行関係

| 点検項目 | 結果 | 状態 |
|---|---|---|
| リーフサス | ◎ | |
| エアサス | ／ | |
| パワステ | ◎ | |
| ハンドル | ◎ | |
| 燃料タンク | ◎ | スチール<br>100L |

### デフ

| 点検項目 | 結果 | 状態 |
|---|---|---|
| 異音 | ◎ | |
| オイル漏れ | ◎ | |
| デフロック | ／ | |

## 上物仕様

| 上物名 | メーカー | 型式「製造番号」 | 年式 |
|---|---|---|---|
| ドライバン/サイドドア付 | トランテックス | 「V028J33-19」 | 令和4年06月 |

【備考】ラッシングレール2段、LED庫内灯3ケ、90度ストッパー、左中スチール製工具箱。

【備考】

【備考】

## 外装状態

| キャブコーション | フレーム番号 | フレームのさび | 飛石 |
|---|---|---|---|
| 有 | 確認済 | 無 | 無 |

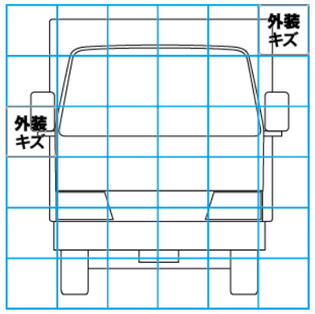


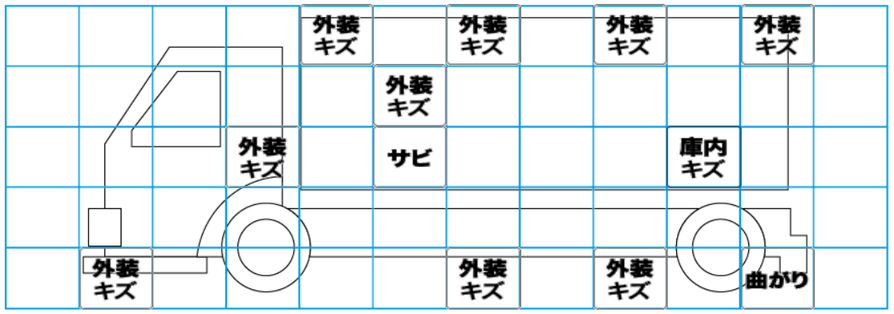


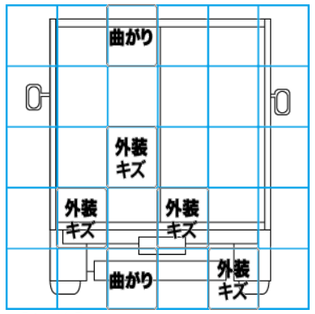


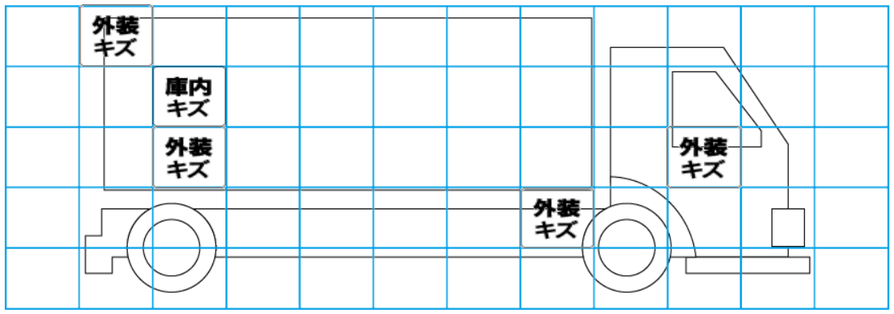


【外装】　【ボデー内】

| 外装キズ | 外装へこみ | うき | 曲がり | サビ | 補修跡 | 割れ | 庫内キズ | 庫内へこみ | 庫内穴あき | 床汚れ |
|---|---|---|---|---|---|---|---|---|---|---|

| | |
|---|---|
| 特記事項 | エンジンキー2本、スペアキー1本、ボデーキー4本 |
| 記録簿 | 有（R6/6～R8/2） |

### タイヤ残量

単位 : mm

| | | | |
|---|---|---|---|
| | 5 | 5 | |
| | — | — | |
| 4 | 5 | 5 | 4 |
| — | — | — | — |
| スペア | 7 | — | |

### タイヤサイズ

| | | | |
|---|---|---|---|
| | 205/70R17.5 | 205/70R17.5 | |
| | — | — | |
| 205/70R17.5 | 205/70R17.5 | 205/70R17.5 | 205/70R17.5 |
| — | — | — | — |
| スペア | | 205/70R17.5 | — |

素材 : スチール　備考 :