日付 : R8. 06/06

車両チェックシート

管理番号 : 0538063

車 両 情 報

車名	初年度登録	型式	形状	車台番号
三菱ふそう	令和7年10月	2RG-FEB50	ドライバン	FEB50-610998

走行	馬力	シフト	ブレーキ	ボディ内寸(ロング)
6,488km	150PS／110KW	M/T　５速	バキューム	長：4,420 mm　幅：2,075 mm 高：2,225 mm　門高：2,180 mm

◎ : 良好　〇 : 通常走行問題なし　△ : 要修理　／ : 装備無し　※あくまでも当社判断基準によるものです

エンジン

点検項目	結果	状態
異音	◎	
オイル混入	◎	
オイル漏れ	◎	
水混入	◎	
水漏れ	◎	
燃料漏れ	◎	
排気	◎	
マフラー	◎	
ターボ	◎	
冷却水吹返	◎	

ミッション

点検項目	結果	状態
ギア鳴き	◎	
ギア抜け	◎	
クラッチ	◎	
異音	◎	
オイル漏れ	◎	
リターダ	／	
PTO	／	

電装関係

点検項目	結果	状態
エアコン	◎	
スターター	◎	
オルタネーター	◎	
P/W（運転席）	◎	
P/W（助手席）	◎	
坂道発進装置	◎	
異常ランプ	◎	
オーディオ	◎	
バックカメラ	◎	カラー
電格ミラー	◎	
ETC	◎	標準
タコグラフ	／	

上物仕様

点検項目	結果	状態
床材質	／	木材

キャビン

点検項目	結果	状態
シート	◎	
ヘッドライト	◎	ＬＥＤ
ウィンカー	◎	
ワイパー	◎	
ミラー	◎	

走行関係

点検項目	結果	状態
リーフサス	◎	
エアサス	／	
パワステ	◎	
ハンドル	◎	
燃料タンク	◎	スチール 100L

デフ

点検項目	結果	状態
異音	◎	
オイル漏れ	◎	
デフロック	／	

特記事項　スマートキー2個、ドアキー2本、ボディキー3本。
記録簿　無（）

タイヤ残量

単位 : mm

	6	6	
	—	—	
7	7	7	7
—	—	—	—
スペア	7	—	

タイヤサイズ

	205/75R16	205/75R16	
	—	—	
205/75R16	205/75R16	205/75R16	205/75R16
—	—	—	—
スペア		205/75R16	—

素材 : スチール　備考 :

上物仕様

上物名	メーカー	型式「製造番号」	年式
ドライバン/サイドドア付	日本フルハーフ	DLK 「T2GJ253」	令和7年
【備考】ラッシングレール2段、LED庫内灯2個、オートターン。			
跳ね上げゲート	日本フルハーフ	KB3A 「G5GK670」	令和7年
【備考】最大昇降荷重1,000kg、全長1590、全幅2100㎜、有効幅1950㎜、キャスターストッパー迄1,300㎜、庫内リモコン。			
【備考】			

外装状態

キャブコーション	フレーム番号	フレームのさび	飛石
有	確認済	無	飛石有(リペア 可)

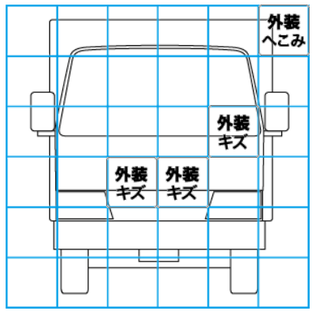

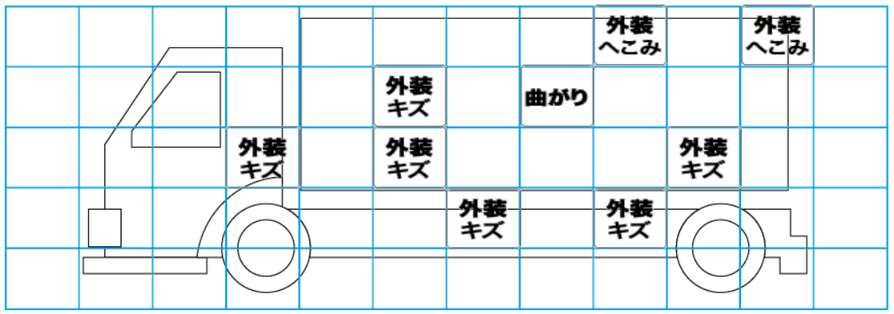

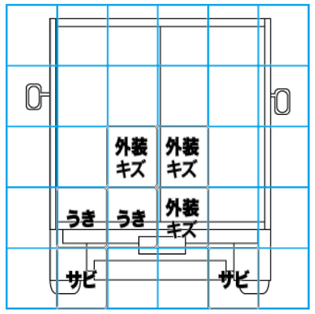

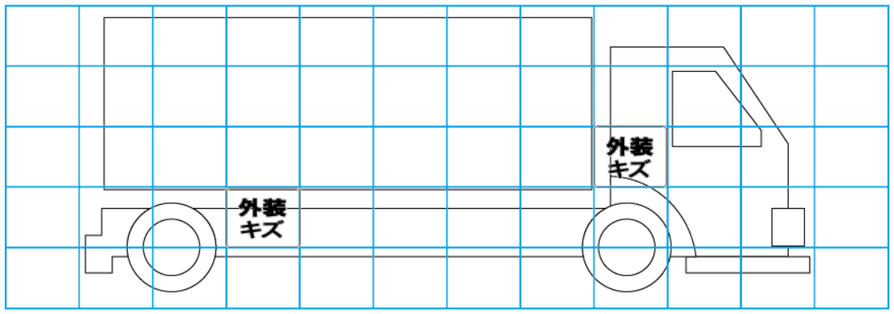

【外装】　【ボデー内】

外装キズ	外装へこみ	うき	曲がり	サビ	補修跡	割れ	車内キズ	車内へこみ	車内穴あき	床汚れ