日付 : R8. 06/06

車両チェックシート

管理番号 : 0538051

車 両 情 報

車名	初年度登録	型式	形状	車台番号
三菱ふそう	平成27年05月	TKG-FEA50	塵芥車(巻き込み式)	FEA50-540596

走行	馬力	シフト	ブレーキ	ボディ内寸
141,243km	150PS／110KW	M/T　５速	バキューム	長：　mm　幅：　mm 高：　mm　門高：　mm

◎ : 良好　〇 : 通常走行問題なし　△ : 要修理　／ : 装備無し　※あくまでも当社判断基準によるものです

エンジン

点検項目	結果	状態
異音	◎	
オイル混入	◎	
オイル漏れ	◎	
水混入	◎	
水漏れ	◎	
燃料漏れ	◎	
排気	◎	
マフラー	◎	
ターボ	◎	
冷却水吹返	◎	

ミッション

点検項目	結果	状態
ギア鳴き	◎	
ギア抜け	◎	
クラッチ	◎	
異音	◎	
オイル漏れ	◎	
リターダ	／	
PTO	◎	

電装関係

点検項目	結果	状態
エアコン	◎	
スターター	◎	
オルタネーター	◎	
P/W（運転席）	◎	
P/W（助手席）	◎	
坂道発進装置	◎	
異常ランプ	◎	
オーディオ	◎	
バックカメラ	◎	カラー
電格ミラー	◎	
ETC	／	
タコグラフ	／	

上物仕様

点検項目	結果	状態
床材質	／	鉄板

キャビン

点検項目	結果	状態
シート	〇	へたり ビニールカバー付き。 カバー破れ。
ヘッドライト	◎	ハロゲン
ウィンカー	◎	
ワイパー	〇	左右アームがた
ミラー	〇	左右カバー擦れ。

走行関係

点検項目	結果	状態
リーフサス	〇	左右ヘタリ
エアサス	／	
パワステ	◎	
ハンドル	〇	擦れ、エグレ
燃料タンク	◎	スチール 70L

デフ

点検項目	結果	状態
異音	◎	
オイル漏れ	◎	
デフロック	／	

特記事項	エンジンキー1本(メイン1)。ドアロックリモコン1ケ。F右ショックにじみ。
記録簿	有（H29/4～R7/4）

タイヤ残量

単位 : mm

	4	10	
	—	—	
3	5	3	1
—	—	—	—
スペア	—	—	

タイヤサイズ

	205/85R16	205/85R16	
	—	—	
205/85R16	205/85R16	205/85R16	205/85R16
—	—	—	—
スペア		—	—

素材 : スチール　備考 : スペアキャリア欠。

上物仕様

上物名	メーカー	型式「製造番号」	年式
巻き込み式	新明和工業	GR053-1434 「H603450346」	平成27年03月

【備考】コーション一部欠損(上物型式に写真添付)。ダンプ排出。連続スイッチ。汚水タンク。左サイドポケット。荷箱型式:R051-14303。容積:5.1立米。積載荷重中心位置荷箱前端より:1.270m。

【備考】

【備考】

外装状態

キャブコーション	フレーム番号	フレームのさび	飛石
有	確認済	無	無

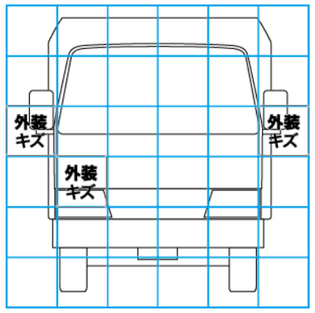

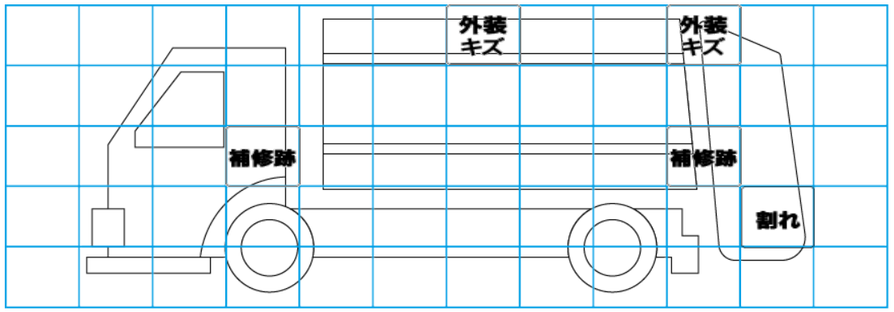

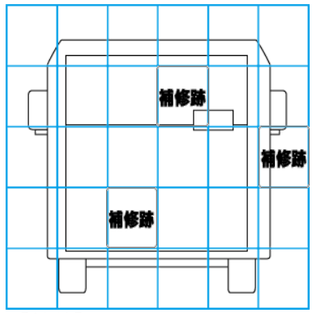

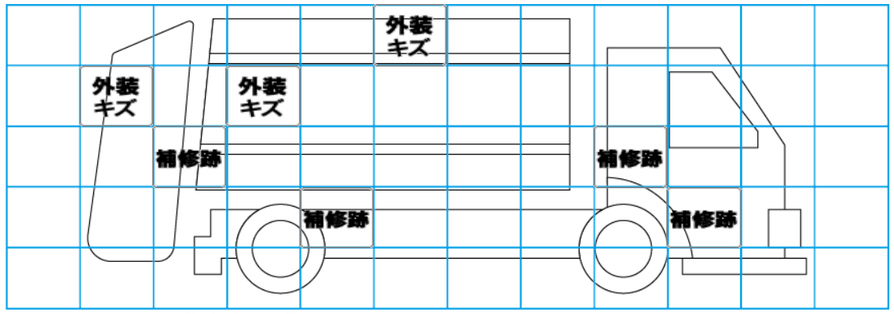

【外装】　【ボデー内】

外装 キズ	外装 へこみ	うき	曲がり	サビ	補修跡	割れ	庫内 キズ	庫内 へこみ	庫内 穴あき	床 汚れ