管理番号	車名	初度登録	型式・車体番号	架装形状	
No97	日野	令和7年式	2KG － FE2ACA-10※※※※	クレーン付きキャリアカー	

前使用者	車検有効期限		走行距離(km)		積載量	荷台寸法(mm)			出品社 (徳島 県)
自家用	車検付き	切れ	796 km		6,100 kg	L 5,500	W 2,150	H 100	㈱コバヤシ
営業用									
○ レンタカ		抹消	タコグラフ年月	別25-04					
不明									

エンジン状態	A B C D E	AC	良 不良	ブレーキ	A	I/Cターボ240 馬力	R券 有	預託金 ¥10,900 円

ミッション・デフ(異音、油漏れ等)	異常無	T/M 6 速	キャブ内部
フレーム関係(亀裂、曲り、錆、車体番号等の確認)	異常無		汚れ 陸回送のみ
上物メーカー名	ユニック(UC-40LKRS 1402061 2025年10月) アドブルー		シート破れ 有 無
年式,型式及状態	ボディーアオリ開けると幅2,250㎜ 床シマ鉄板張 2.9t 4段 ラジコン・フックイン		クロス張り 有 無
	フック9×2 後中央1個 ボディースライド 歩み板・ウインチ・ラジコン付		ベッド 有 無
その他	ユニック(URG374A RA1 2025年7月) アウトリガ差し違い		Fタンク200ℓ一個

備考

ENG/TMリターダ
ABS・エアバッグ
ETC2.0
バックカメラ(カラー)

外装状態 登録未使用車

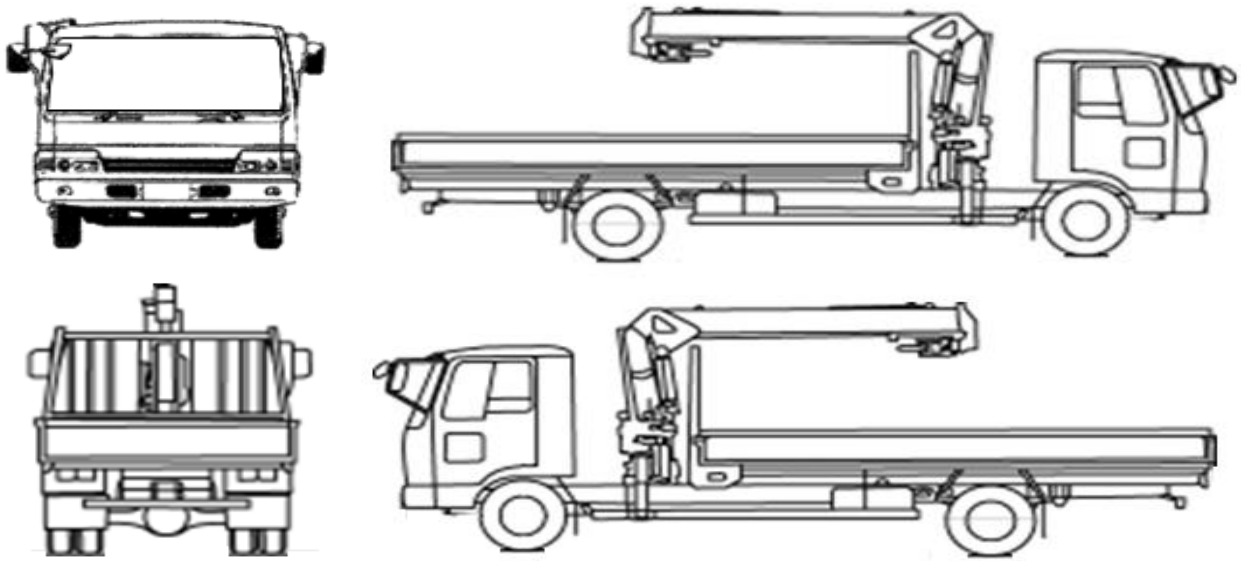

Fガラス状態		
要交換	良好	飛石有

記録簿	有	無

マフラ	有	無
証明書	有	無

S・リミッタ	有	無
証明書	有	無

タイヤ状態

10	前		10
10	10	10	10
10	スペア		10

サイズF 265/70R19.5
サイズR 265/70R19.5

*スノータイヤは表記する