管理番号	車名	初度登録	型式・車体番号	架装形状	
No89	日野	7年2月	2DG － FW1AHC-127455	セルフクレーン	

前使用者	車検有効期限		走行距離(km)		積載量	荷台寸法(mm)			出品社 (徳島 県)
○ 自家用 営業用 レンタカ 不明	R8.2.16	切れ 抹消	1,363 km タコグラフ年月 別24-03		11,200 kg	L 8,800	W 2,380	H 310 後210	㈱コバヤシ

エンジン状態	A B C D E	AC	良 不良	ブレーキ	A	I/Cターボ 380 馬力	R券 有	預託金 ¥13,100 円

ミッション・デフ(異音、油漏れ等)	異常無	T/M 7 速	キャブ内部
フレーム関係(亀裂、曲り、錆、車体番号等の確認)	異常無		汚れ 陸回送のみ
上物メーカー名	北海道車体 中柱 床板張 内カン5×2 ロープ穴4×2		シート破れ 有 無
年式,型式及状態	アルミ7方開 ウインチ(明治自動車A727 M)		クロス張り 有 無
	タダノ (TM-ZX504SLPHRSA 41050601274)		ベッド 有 無
その他	張り出しオートスライド付 2.93t 4段 ラジコン・フックイン 歩み板なし		Fタンク300ℓ一個

備考

ENG/TMリターダ
ABS・エアバッグ
アドブルー
後輪エアサス

外装状態 登録未使用車(防錆塗装中)

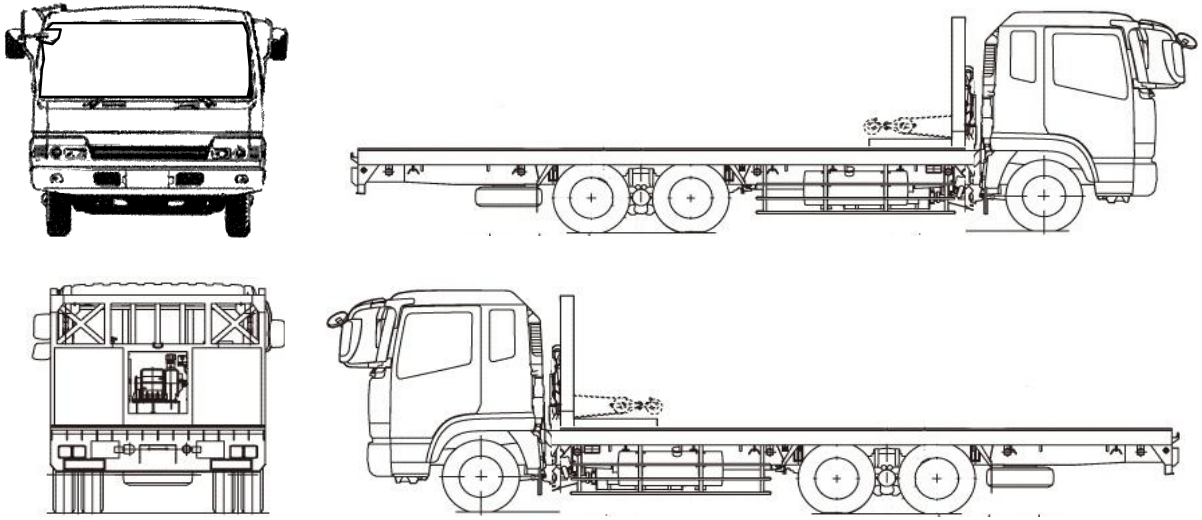

Fガラス状態		
要交換	良好	飛石有

記録簿	有	無

マフラ	有	無
証明書	有	無

S・リミッタ	有	無
証明書	有	無

タイヤ状態

前

9 9
9 9

9 9 9 9
9 9 9 9

10 スペア

サイズF 265/70R19.5
サイズR 265/70R19.5

アルミホイル13本

*スノータイヤは表記する