出品番号	車名	初度登録	型式・車体番号	架装形状	オークション価格
	日野	R7	2KG-GC2ABA	フックロール	

前登録ナンバ	車検有効期限		走行距離		積載量	荷台寸法(mm)			出品会社(広島 県)
未使用車	R8.10.23	切れ	2,000 km		6,200 kg	L	W	H (門)	(有)西部自動車部品
		抹消	タコグラフ	別体					

エンジン状態	A B C	AC	良 不良 オート	ブレーキ	A	馬力	240 ps	TM	6 速	3 ペダル

ミッション・デフ(異音、油漏)	良	キャブ廻り	リサイクル料 10,900 円
フレーム関係(錆、車体番号等)	良	ベッド 有 無	ヘッドランプ HID ハロゲン
上物メーカー名年式,型式及状態等		汚れ 少 中 多	補ブレーキ 段
未使用車 極東開発 JM04-55-D 増トン フックロール R/C		シート破れ 有 無	特記、重点確認、他
		ETC2.0 有 無	ベッドレス
		バックモニタ 有 無	
		ドラレコ 有 無	

Fガラス		
要交換	良好	飛石有

記録簿	有	無
取説	有	無
メンテノート	有	無
PMマフラ	有	無
証明書	有	無

適合

燃料タンク

100L

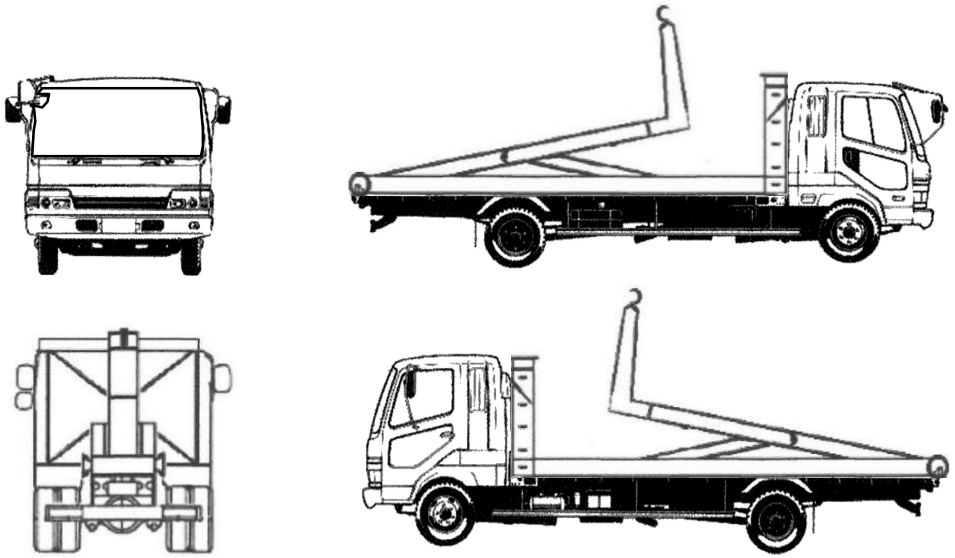

T26327

タイヤ0～10、欠、で記載

	上	上	
上	上	上	上

F サイズ	245/80R17.5
R サイズ	同上
タイヤパタン	スペア 上