出品番号	車名	初度登録	型式・車体番号	架装形状	オークション価格
	三菱	R7	2PG-FS80VZ	クレーン付	

前登録ナンバ	車検有効期限		走行距離	積載量	荷台寸法(mm)			出品会社(広島 県)
未使用車	R8.11	切れ	2,000 km	12,600 kg	L 8,810	W 2,410	H アオリ 400	(有)西部自動車部品
		抹消	デジタコ					

エンジン状態													
エンジン状態	(A) B C		AC	(良) 不良 無	ブレーキ	A	馬力	394 ps	TM	AT 速	2 ペダル		

ミッション・デフ(異音、油漏)	良	キャブ廻り	リサイクル料 13,480 円
フレーム関係(錆、車体番号等)	良	ベッド (有) 無	ヘッドランプ HID ハロゲン
上物メーカー名年式,型式及状態等		汚れ (少) 中 多	補ブレーキ 段
タダノ 4段 R/C F/I ZX504HRSA ステンレス多数		シート破 有 (無)	特記、重点確認、他
いそのボデー アルミブロック5方開 内フック2対+後ろ1ヵ所		ETC2.0 (有) 無	・メッキ多数
落込フック13対 スタンション後ろ1ヵ所		バックモニター (有) 無	・アルミホイール
		ドラレコ 有 (無)	・AT(シフトパイロット)
未使用 4軸低床 2デフ タダノ 4段 R/C			

Fガラス		
要交換	(良好)	飛石有

記録簿	有	無
取説	有	無
メンテノート	有	無
PMマフラ	有	無
証明書	有	無

適合

燃料タンク
300L

ステンレス(丁番、バネカン、サイドバンパー、2軸目フェンダー、リヤフェンダー、工具箱)

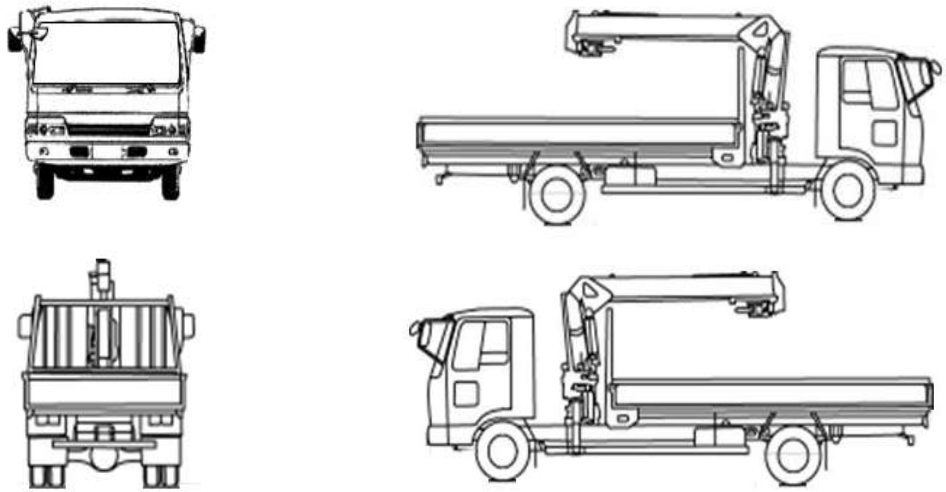

T26106

タイヤ0～10、欠、で記載

	上	上	
	上	上	
上	上	上	上
上	上	上	上

F サイズ	265/70R19.5		
R サイズ	同上		
タイヤパタン		スペア	上