出品番号	車名	初度登録	型式・車体番号	架装形状	オークション価格
	三菱	R7	2KG-FK72F	フックロール	

前登録ナンバ	車検有効期限		走行距離			積載量	荷台寸法(mm)			出品会社(　　県)
未使用車	R9.9	切れ	704 km			3,450 kg	L	W	H (門)	(有)西部自動車部品
		抹消	タコグラフ	なし	一体 別体					

エンジン状態													
(A) B C		AC	(良) 不良 無	ブレーキ	A	馬力	220 ps	TM	6 速	ペダル	3
ミッション・デフ(異音、油漏)	良							キャブ廻り		リサイクル料 円	
フレーム関係(錆、車体番号等)	良							ベット 有 (無)		ヘッドランプ	HID ハロゲン
上物メーカー名年式,型式及状態等								汚れ (小) 中 多		補ブレーキ	段
未使用車　極東開発　JM04-55-D　フックロール　R/C								シート破 有 (無)		特記、重点確認、他	
								ETC 有 (無)		ベッドレス	
								バックモニタ (有) 無			

Fガラス		
要交換	(良好)	飛石有
記録簿	有	無
取説	有	無
メンテノート	有	無
PMマフラ	有	無
証明書	有	無
燃料タンク		
100L		

適合

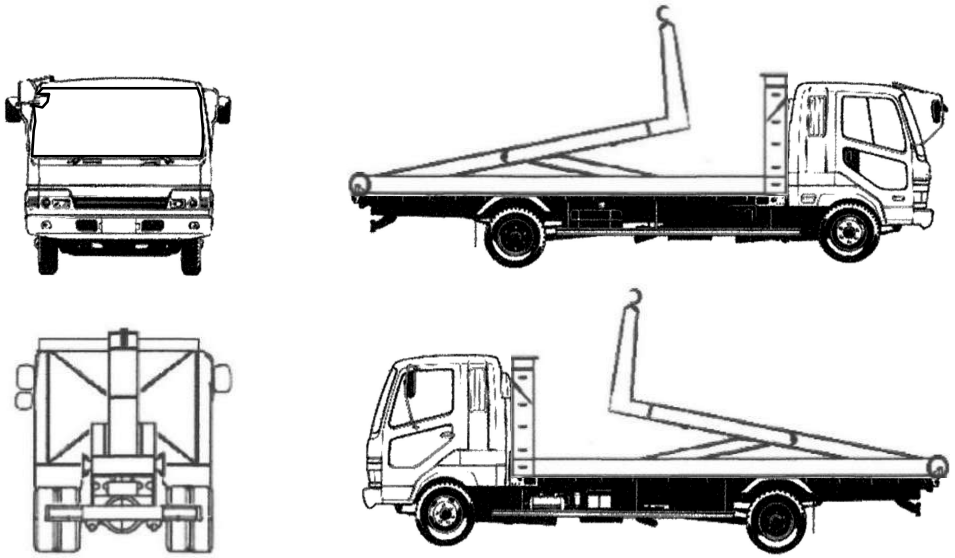

T25X59

タイヤ0～10、欠、で記載

	上	上	
上	上	上	上

F サイズ	225/80R17.5	
R サイズ	同上	
タイヤパタン		スペア 上