出品番号	車名	年月	型式・車体番号	架装形状	希望価格
M0408IP	いすゞ	H24年11月	SKG-NPR85Y-7002452	塵芥車	

前使用者	車検有効期限		走行距離(km)	積載量	荷台寸法(mm)			会社
○ 自家用	切 れ	抹 消	215,000 km	2,900 kg	L	W	H	株式会社 MICS
営業用								
レンタカー	令和9年11月29日		ﾀｺｸﾞﾗﾌ年月		－	－	－	
不明								

エンジン状態	A (B) C D E	AC	(良) 不良 無	ﾌﾞﾚｰｷ	良	150 馬力	R券	預託金 10400 円
ミッション・デフ(異音、油漏れ等)	良好	T/M	6 速	自動車税	円	備考		
フレーム関係(亀裂、曲り、錆、)	各所錆小	PS	有	PW	有	キャブ内部		
上物メーカー名	極東開発工業					汚れ 少 (中) 多		
年式,型式及状態	H24年【形式:GB69-27H-S 製造番号:12R070035M】					シート破れ (有) 無		
その他	プレス式/6.9立米/連続スイッチ/汚水タンク					クロス張り 有 (無)		

外装状態

※上物一部溶接補修跡

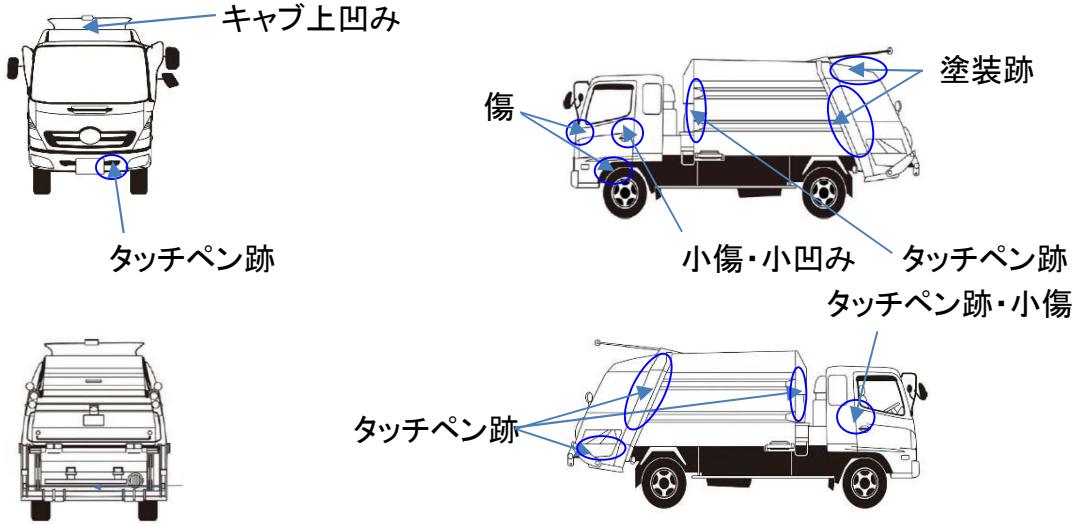

Fガラス状態		
要交換	良好	(飛石有)

記録簿	有	(無)

PMマフラ	有	無
証明書	有	無
速度抑制	有	無
証明書	有	無

タイヤ状態

上、中、下、×、欠、で記載

中	前	中		
中	中	中	中	
スペア	無			
工具		ジャッキ		

サイズF 225/80R17.5

サイズR 〃