出品票

型式指定番号	類別区分番号	シリアル番号

初年度登録	車名	ドア数	グレード	駆動	評価点
R04年 2月	ボンゴトラック	2 D	平ボディ・ＳＴＤ	(2WD) 4WD その他	4

型式	排気量	燃料	内装
5BF-S403F	1500 cc	(ガソリン) 軽油 ( )	A (B) C

車検	車歴	シフト	冷房
9年 2月	※未記入は自家用 自家用	DAT	AC

走行距離	マイル	$（交換）	＊（改ざん）	＃（不明）
4万0千250 km	○をつける			

外装色	色替(元色)	カラーNo.	内装色
ホワイト	色替無 ( )		

車台No.	
S403F -	7001162

登録No.	リサイクル預託金	
	8,380 円	預託済 未預託

定員	積載量	諸元 長さ	幅	高さ
2人	800 kg	429 cm	167 cm	192 cm

輸入車のみ⇒	モデル年式	輸入区分	ディーラー	並行	ハンドル	
	年				左	右

純正装備品 ○をつける

(PS)	PW	純正TV
純正ナビ	革シート	SR
純正AW	(エアB)	(ABS)

TV種類（社外品含む） ○をつける

フルセグ	ワンセグ	アナログ

ナビ種類（社外品含む） ○をつける

HDD	DVD	SD
DVD再生可		

後日発送品 ○をつける

(新車保証書)	(車両取説)

セールスポイント

★積載８００Ｋｇ★平ボディ★スマートアシスト★ＰＣＳ★ＬＤＡ★ＶＳＣ★ＴＲＣ★Ｌ

ＥＤヘッド★Ｗエアバッグ★ワンオーナー★車両総重量２０８０Ｋｇ★２ＮＲ・９７馬力

★荷台内寸約２４３ｘ１５９ｘ３６荷台地上高約７７ｃｍ

注意事項・不具合箇所

★保証書・記録簿・取説・スペアキー

★フロアマット＆バイザー

検査員記入欄：修復歴「有」の場合は修復箇所・交換箇所を記入

外装 荷台ＡＵＳ

室内よごれ

オーディオレス

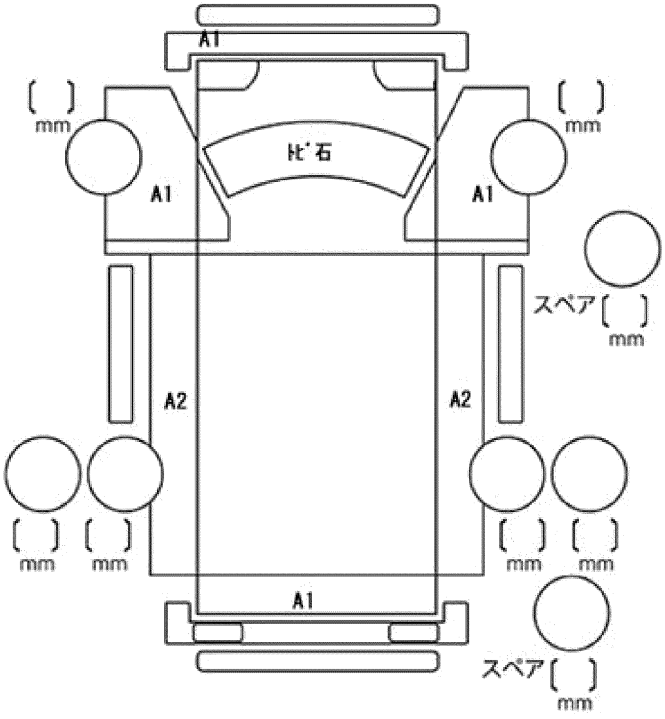

ドアミラー	キズ	ヒビ	ワレ
工具	無	ジャッキ	無