# 出品票

| 型式指定番号 | 類別区分番号 | シリアル番号 |
|---|---|---|
| | | |

| 初年度登録 | 車名 | ドア数 | グレード | 駆動 | 評価点 |
|---|---|---|---|---|---|
| R01 年 4 月 | キャンター | 2 D | 強化ダンプ積載３ｔ・極東開発・中間ピン・全低床・３方開 | 2WD 4WD その他 | 3.5 |

| 型式 | TPG-FBA60 | 排気量 | 3000 cc | 燃料 | ガソリン | 軽油 | ( ) | 内装 | A | B | C |
|---|---|---|---|---|---|---|---|---|---|---|---|

| | | | | | | | |
|---|---|---|---|---|---|---|---|
| 車検 | 9 年 5 月 | 車歴 | ※未記入は自家用 自家用 | シフト | MT5 | 冷房 | AC |
| 走行距離 | 5 万 8 千 8 5 0 km | ○をつける | マイル | $（交換） | *（改ざん） | #（不明） | |
| 外装色 | ホワイト | 色替(元色) 色替無 ( ) | カラーNo. | 内装色 | | | |
| 車台No. | FBA60 - 573417 | | | | | | |
| 登録No. | | リサイクル預託金 | 8,830 円預託済 | 未預託 | | | |
| 定員 | 3 人 | 積載量 | 3,000 kg | 諸元 | 長さ 469 cm | 幅 169 cm | 高さ 198 cm |
| 輸入車のみ⇒ | モデル年式 年 | 輸入区分 | ディーラー | 並行 | ハンドル | 左 | 右 |

| 純正装備品 ○をつける | | |
|---|---|---|
| PS | PW | 純正TV |
| 純正ナビ | 革シート | SR |
| 純正AW | エアB | ABS |

| TV種類（社外品含む）○をつける | | |
|---|---|---|
| フルセグ | ワンセグ | アナログ |

| ナビ種類（社外品含む）○をつける | | |
|---|---|---|
| HDD | DVD | SD |
| DVD再生可 | | |

| 後日発送品 ○をつける | | |
|---|---|---|
| 新車保証書 | 車両取説 | |

セールスポイント

★積載３ｔ★極東開発★強化ダンプ★ＤＤ０２-３１★標準★１０尺★中間ピン★三方開

★全低床★ＬＤＷＳ★ＥＴＣ★左電格ミラー★フォグランプ★車両総重量５９４５Ｋｇ★

４Ｐ１０・ターボ・１５０馬力★荷台内寸約３０８ｘ１６０ｘ３７荷台地上高約８６ｃｍ

注意事項・不具合箇所

★ダンプ動作確認済み！

★保証書・取説・ダンプ取説・スペアキー

★フロアマット＆バイザー

検査員記入欄：修復歴「有」の場合は修復箇所・交換箇所を記入

外装 荷台ＡＵＳ

看板、室内汚れ

ハンドルすれ

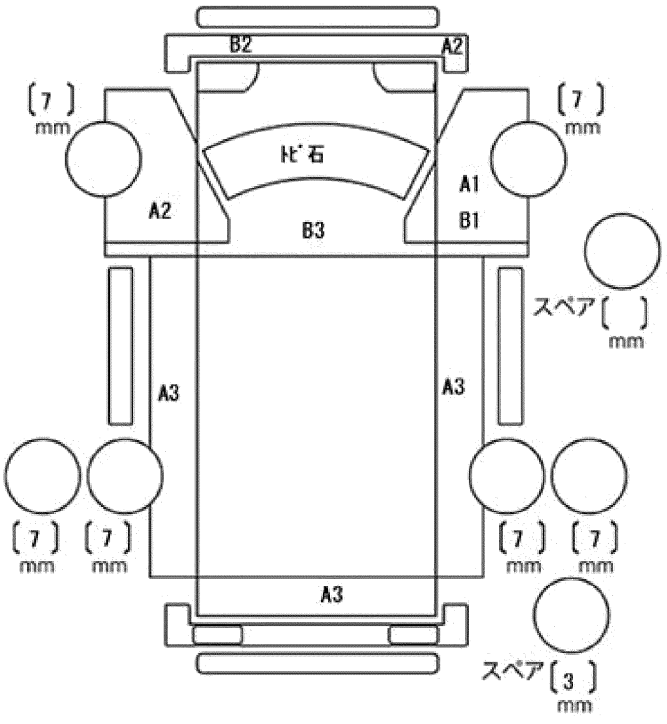


| ドアミラー | キズ | ヒビ | ワレ |
|---|---|---|---|
| 工具 | 無 | ジャッキ | 無 |