出品票

型式指定番号	類別区分番号	シリアル番号

評価点
4
内装 A (B) C

初年度登録	車名	ドア数	グレード	駆動
R01年 9月	ライトエーストラック	2 D	ＤＸ-Ｘエディション	(2WD) 4WD その他

型式	排気量	燃料	
DBF-S402U	1500 cc	(ガソリン) 軽油 ( )	

車検	車歴	シフト	冷房
抹消済み 年 月	※未記入は自家用 自家用	DAT	AC

走行距離	〇をつける			
8万1千200 km	マイル	$（交換）	＊（改ざん）	＃（不明）

外装色	色替(元色)	カラーNo.	内装色
シロ	色替無 ( )		

車台No.	
S402U - 0028469	

登録No.	リサイクル預託金		
	6,780 円	預託済	未預託

定員	積載量	諸元 長さ	幅	高さ
2 人	800 kg	427 cm	167 cm	189 cm

輸入車のみ⇒	モデル年式	輸入区分	ディーラー	並行	ハンドル	
	年				左	右

純正装備品 〇をつける

(PS)	(PW)	純正TV
純正ナビ	革シート	SR
純正AW	エアB	(ABS)

TV種類（社外品含む）〇をつける

フルセグ	ワンセグ	アナログ

ナビ種類（社外品含む）〇をつける

HDD	DVD	SD
DVD再生可		

後日発送品 〇をつける

新車保証書	(車両取説)	

セールスポイント

★積載８００Ｋｇ★平ボディ★ＤＸ－Ｘエディション★バックカメラ★キーレスキー★両側電動ミラー★Wエアバッグ★車両総重量２０５０Ｋｇ★３ＳＺエンジン・９７馬力★荷台内寸約２４６ｘ１５９ｘ６１荷台地上高約７３ｃｍ

注意事項・不具合箇所

★取説

★フロアマット・バイザー

検査員記入欄：修復歴「有」の場合は修復箇所・交換箇所を記入

外装 荷台ＡＵＳ

キャブバックＡＵ

室内よごれ

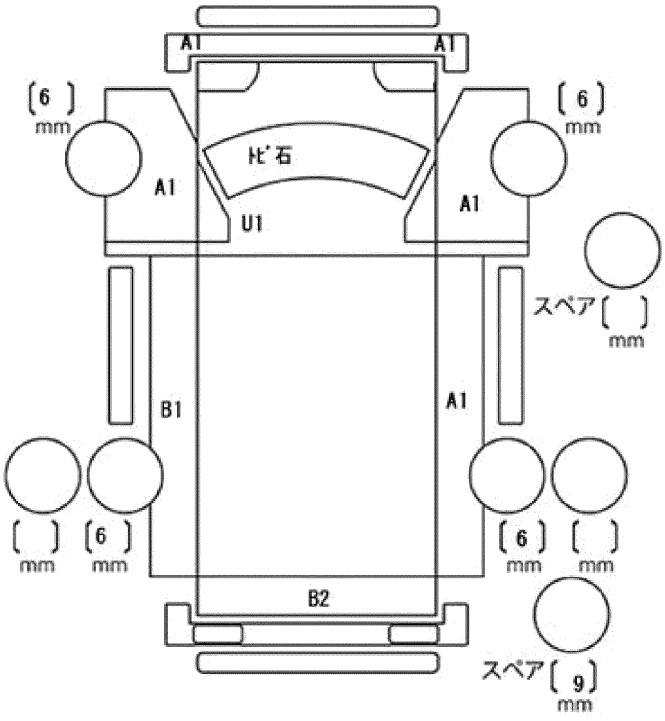

ドアミラー	キズ	ヒビ	ワレ
工具	無	ジャッキ	無