出品票

型式指定番号	類別区分番号	シリアル番号

評価点 3.5

初年度登録	車名	ドア数	グレード	駆動
R01年 8月	ダイナトラック	2 D	平ボディ・積載２ｔ・標準１０尺･全低床・車両総重量５ｔ未満	(2WD) 4WD その他

型式	排気量	燃料	内装
TKG-XZC605	4000 cc	ガソリン (軽油) ( )	A B (C)

車検	車歴	シフト	冷房
抹消済み 年 月	※未記入は自家用 レンタカー	FAT	AC

走行距離	〇をつける			
10万8千850 km	マイル	$（交換）	*（改ざん）	#（不明）

外装色	色替(元色)	カラーNo.	内装色
シロ	色替無 ( )		

車台No.	
XZC605 -	0024101

登録No.	リサイクル預託金		
	8,060 円	預託済	未預託

定員	積載量	諸元 長さ	幅	高さ
3 人	2,000 kg	469 cm	169 cm	197 cm

輸入車のみ⇒	モデル年式	輸入区分			ハンドル	
	年	ディーラー	並行		左	右

純正装備品 〇をつける

(PS)	(PW)	純正TV
純正ナビ	革シート	SR
純正AW	(エアB)	(ABS)

TV種類（社外品含む） 〇をつける

フルセグ	ワンセグ	アナログ

ナビ種類（社外品含む） 〇をつける

HDD	DVD	SD
DVD再生可		

後日発送品 〇をつける

新車保証書	(車両取説)

セールスポイント

★積載２ｔ★平ボディ★標準★１０尺★フルジャストロー★ＰＣＳ★ＬＤＡ★ＶＳＣ★Ｔ

ＲＣ★ナビ★ＥＴＣ★左電格ミラー★ＷエアＢ★車両総重量４４０５Ｋｇ★Ｎ０４Ｃター

ボ１１５馬力★荷台内寸約３１１ｘ１６０ｘ３７★荷台地上高約８７

注意事項･不具合箇所

★保証書・取説

検査員記入欄:修復歴「有」の場合は修復箇所･交換箇所を記入

外装 荷台ＡＵＳ

キャブ裏Ｂ、あおり内板ワレ

室内よごれ、シートこげ切れ

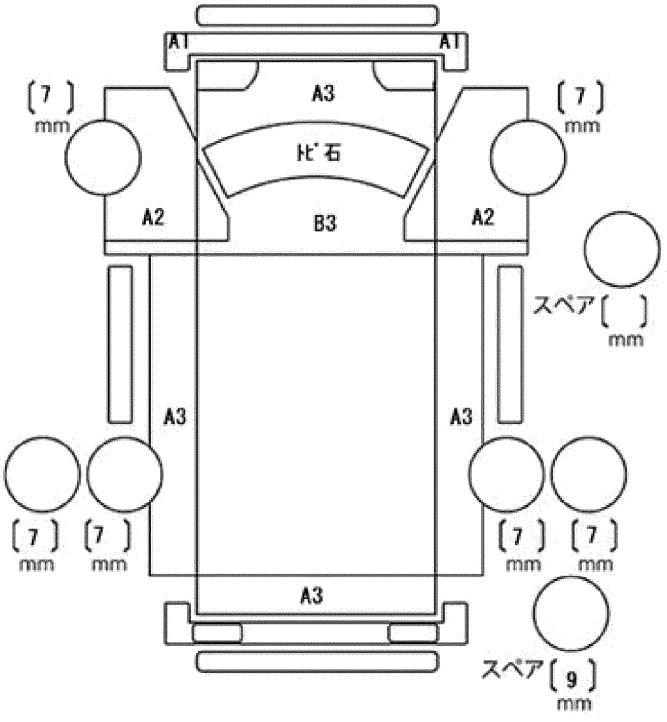

ドアミラー	キズ	ヒビ	ワレ
工具	無	ジャッキ	無