# 出品票

| 型式指定番号 | 類別区分番号 | シリアル番号 |
|---|---|---|
| | | |

| 初年度登録 | 車名 | ドア数 | グレード | 駆動 |
|---|---|---|---|---|
| R02年 8月 | キャリイトラック | 2 D | 清掃ダンプ・４WD・積載350Kg・新明和 | 2WD / (4WD) / その他 |
| 型式 EBD-DA16T | | 排気量 660 cc | 燃料 (ガソリン) 軽油 ( ) | |

| 評価点 | 内装 |
|---|---|
| 4 | A (B) C |

| | | | | | | | |
|---|---|---|---|---|---|---|---|
| 車検 | 抹消済み 年 月 | 車歴 | ※未記入は自家用 自家用 | シフト | MT5 | 冷房 | AC |
| 走行距離 | 7万3千5百0 km | マイル | $(交換) | *(改ざん) | #(不明) | | |
| 外装色 | ホワイト | 色替(元色) | 色替無 ( ) | カラーNo. | | 内装色 | |
| 車台No. | DA16T - 568181 | | | | | | |
| 登録No. | | リサイクル預託金 | 6,540 円 | 預託済 | 未預託 | | |
| 定員 | 2 人 | 積載量 | 350 kg | 諸元 長さ | 339 cm | 幅 147 cm | 高さ 184 cm |
| 輸入車のみ⇒ | モデル年式 年 | 輸入区分 | ディーラー | 並行 | ハンドル | 左 | 右 |

| 純正装備品 ○をつける | | |
|---|---|---|
| (PS) | PW | 純正TV |
| 純正ナビ | 革シート | SR |
| 純正AW | エアバ | ABS |

| TV種類（社外品含む）○をつける | | |
|---|---|---|
| フルセグ | ワンセグ | アナログ |

| ナビ種類（社外品含む）○をつける | | |
|---|---|---|
| HDD | DVD | SD |
| DVD再生可 | | |

| 後日発送品 ○をつける | | |
|---|---|---|
| 新車保証書 | 車両取説 | |

セールスポイント

★積載３５０Ｋｇ★４ＷＤ★スズキ特装車★新明和★ＤＲ０－０００４ＳＤ★土砂禁★清掃ダンプ★リア横開き★Ｗエアバッグ★車両総重量１３７０Ｋｇ★Ｒ０６Ａエンジン・５０馬力★荷台内寸約１８９ｘ１３５ｘ６０荷台地上高約８４ｃｍ

注意事項・不具合箇所

★ダンプ動作確認済み！

★スペアキー

★フロアマット＆バイザー

検査員記入欄：修復歴「有」の場合は修復箇所・交換箇所を記入

外装 荷台ＡＵタッチＰ

室内よごれ

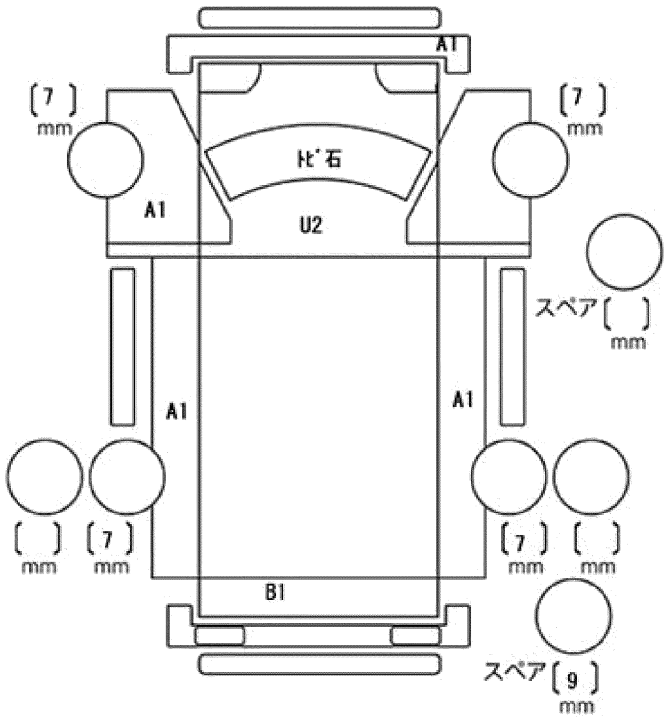


| ドアミラー | キズ | ヒビ | ワレ |
|---|---|---|---|
| 工具 | 無 | ジャッキ | 無 |