出品票

型式指定番号	類別区分番号	シリアル番号

初年度登録	車名	ドア数	グレード	駆動	評価点
H26年 7月	トヨエース	2 D	垂直式パワーゲート・平ボディ・積載１、５ｔ・新普通免許対応	(2WD) 4WD その他	3.5
型式 ABF-TRY230	排気量 2000 cc	燃料 (ガソリン) 軽油 ( )			内装 A B (C)

車検	抹消済み 年 月	車歴	※未記入は自家用 自家用	シフト	MT5	冷房	AC
走行距離	10万2千151 km	○をつける	マイル	$(交換)	±(改ざん)	#(不明)	
外装色	シロ	色替(元色)	色替無 ( )	カラーNo.		内装色	
車台No.	TRY230 - 0121821						
登録No.				リサイクル預託金	7,700 円	預託済	未預託
定員	3 人	積載量	1,500 kg	諸元	長さ 468 cm	幅 169 cm	高さ 198 cm
輸入車のみ⇒	モデル年式 年	輸入区分	ディーラー	並行	ハンドル	左	右

純正装備品 ○をつける

(PS)	(PW)	純正TV
純正ナビ	革シート	SR
純正AW	(エアB)	ABS

TV種類(社外品含む) ○をつける

フルセグ	ワンセグ	アナログ

ナビ種類(社外品含む) ○をつける

HDD	DVD	SD
DVD再生可		

後日発送品 ○をつける

新車保証書	(車両取説)	

セールスポイント

★積載１、５ｔ★トヨタ車体★新車時架装★垂直パワーゲート★リフト能力６００Ｋｇゲート長８６ｃｍ★平ボディ★ジャストロー★ＥＴＣ★新普通免許対応★車両総重量３４５５Ｋｇ★１ＴＲ・１３３馬力★荷台内寸約３０８ｘ１６０ｘ３８荷台地上高約７３ｃｍ

注意事項・不具合箇所

★パワーゲート動作確認済み！

★取説・ＰＧ取説

★フロアマット＆バイザー

検査員記入欄：修復歴「有」の場合は修復箇所・交換箇所を記入

外装 荷台ＡＵＳ

ルーフＰハゲ、看板あと

室内よごれ、シート切れ

ハンドルすれ

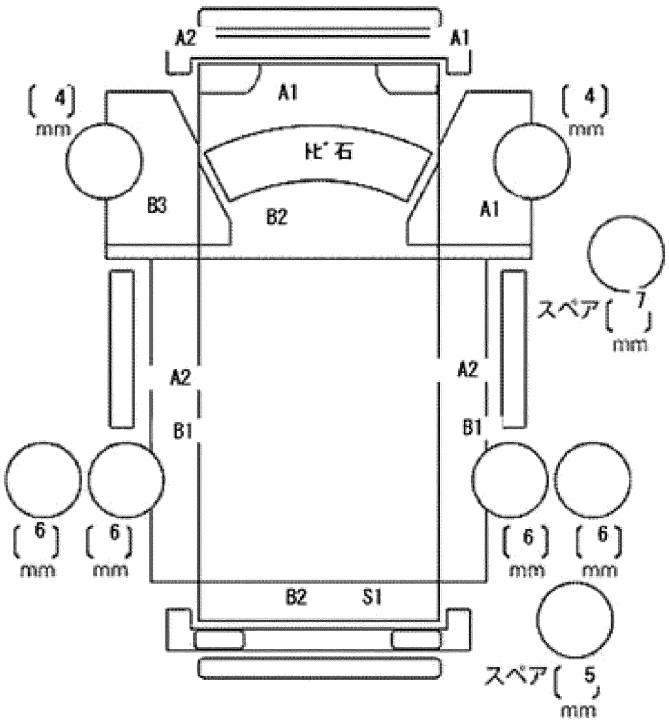

ドアミラー	キズ	ヒビ	ワレ
工具	無	ジャッキ	無