出品票

型式指定番号	類別区分番号	シリアル番号

初年度登録	車名	ドア数	グレード	駆動
H30年 / 12月	キャンター	2 D	平ボディ・積載３ｔ・ワイドロング・全低床	2WD / 4WD / その他
型式 TPG-FEB50	排気量 2990 cc	燃料 ガソリン 軽油 ( )		

評価点	内装
3.5	A B C

車検	9年 1月	車歴 ※未記入は自家用	自家用	シフト	MT5	冷房	AC
走行距離	5万6千900 km	マイル	$(交換)	±(改さん)	#(不明)		
外装色	白	色替(元色)	色替無 ( )	カラーNo.		内装色	
車台No.	FEB50 - 571444						
登録No.	名古屋	リサイクル預託金	8,830 円預託済	未預託			
定員	3 人	積載量	3,000 kg	諸元	長さ 618 cm	幅 222 cm	高さ 224 cm
輸入車のみ⇒	モデル年式 年	輸入区分	ディーラー	並行	ハンドル	左	右

純正装備品 ○をつける		
PS	PW	純正TV
純正ナビ	革シート	SR
純正AW	エアコン	ABS

ＴＶ種類(社外品含む) ○をつける		
フルセグ	ワンセグ	アナログ

ナビ種類(社外品含む) ○をつける		
HDD	DVD	SD
DVD再生可		

後日発送品 ○をつける		
新車保証書	車両取説	

セールスポイント

★積載３ｔ★平ボディ★ワイド★広幅荷台★ロング★全低床★ＬＤＷＳ★ＥＴＣ★左電格

ミラー★キーレス★車両総重量５８９５Ｋｇ★４Ｐ１０・ターボ・１５０馬力★荷台内寸

約４３６×２０８×３７荷台地上高約９５ｃｍ

注意事項・不具合箇所

★車両取説

★フロアマット＆バイザー

検査員記入欄：修復歴「有」の場合は修復箇所・交換箇所を記入

外装 荷台ＡＵＳ

荷台木板ワレ

室内よごれ

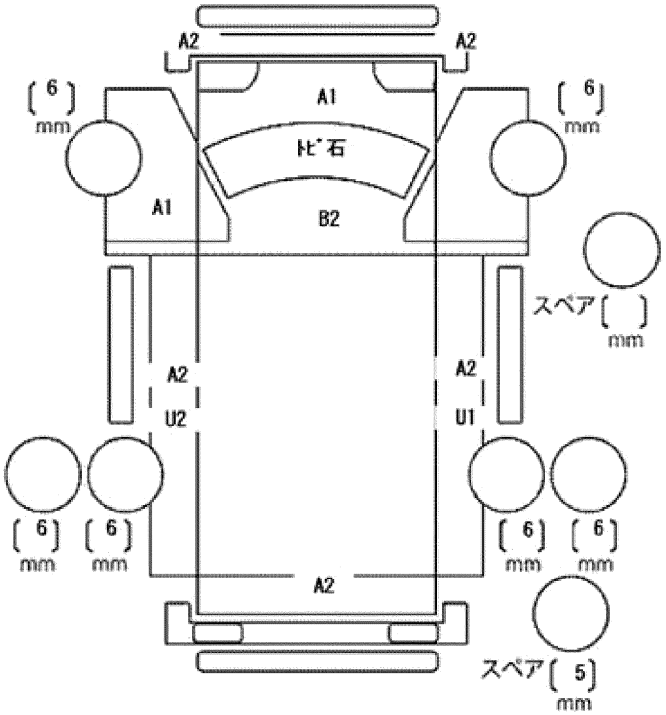

ドアミラー	キズ	ヒビ	ワレ
工具	無	ジャッキ	無