出品票

型式指定番号	類別区分番号	シリアル番号

初年度登録	車名	ドア数	グレード	駆動	評価点
H28年 12月	タウンエーストラック	2 D	平ボディ・ＤＸ	2WD 4WD その他	4
型式 DBF-S402U	排気量 1500 cc	燃料 ガソリン 軽油 ( )			内装 A B C

車検	8年 12月	車歴	※未記入は自家用 自家用	シフト	DAT	冷房	AC
走行距離	4万 2千 700 km	○をつける マイル	$(交換)	¥(改ざん)	#(不明)		
外装色	シロ	色替(元色) 色替無 ( )	カラーNo.	内装色			
車台No.	S402U － 0020723						
登録No.		リサイクル預託金	6,780 円	預託済	未預託		
定員	2 人	積載量	800 kg	諸元	長さ 427 cm	幅 167 cm	高さ 189 cm
輸入車のみ⇒	モデル年式 年	輸入区分	ディーラー	並行	ハンドル	左	右

純正装備品 ○をつける

PS	PW	純正TV
純正ナビ	革シート	SR
純正AW	エアB	ABS

ＴＶ種類(社外品含む) ○をつける

フルセグ	ワンセグ	アナログ

ナビ種類(社外品含む) ○をつける

HDD	DVD	SD
DVD再生可		

後日発送品 ○をつける

新車保証書	車両取説	

セールスポイント

★積載８００Ｋｇ★平ボディ★ＤＸ★ＡＴ限定＆新普通免許対応★ＷエアＢ★レザー調フルシートカバー新品取付★車両総重量２０５０Ｋｇ★３ＳＺエンジン・９７馬力★荷台内寸約２４５×１６０×３７荷台地上高約７２★

注意事項・不具合箇所

★保証書・記録簿・取説・スペアキー

★フロアマット★サイドバイザー

検査員記入欄：修復歴「有」の場合は修復箇所・交換箇所を記入

外装ＡＵ 荷台Ｐ補修

室内よごれ

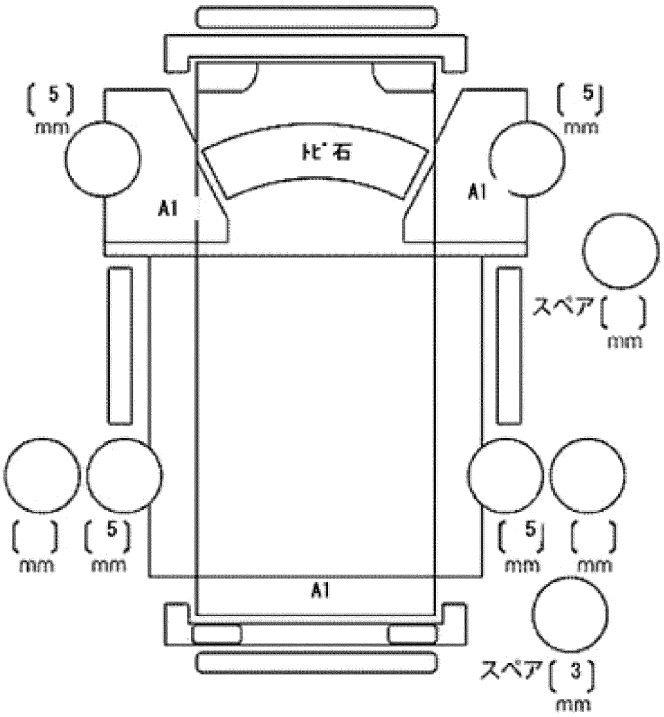

ドアミラー	キズ	ヒビ	ワレ
工具	無	ジャッキ	無