出品票

型式指定番号	類別区分番号	シリアル番号

初年度登録	車名	ドア数	グレード	駆動	評価点
R05年 2月	ボンゴトラック	2 D	ＤＸ平ボディ	2WD / 4WD / その他	4

型式	排気量	燃料	内装
5BF-S403F	1500 cc	ガソリン / 軽油 ( )	A / B / C

車検	車歴 (※未記入は自家用)	シフト	冷房
9年 2月	レンタ	AT	AC

走行距離	万	千	km	○をつける			
	6	9	640	マイル	$ (交換)	± (改ざん)	? (不明)

外装色	色替(元色)	カラーNo.	内装色
ホワイト	色替無 ( )		

車台No.
S403F - 7001705

登録No.	リサイクル預託金	円預託済	未預託
名古屋	8,380		

定員	積載量	諸元	長さ	幅	高さ
2人	800 kg		429 cm	167 cm	192 cm

輸入車のみ⇒	モデル年式	輸入区分	ディーラー	並行	ハンドル	左	右
	年						

純正装備品 ○をつける

PS	PW	純正TV
純正ナビ	革シート	SR
純正AW	エアコン	ABS

TV種類(社外品含む) ○をつける

フルセグ	ワンセグ	アナログ

ナビ種類(社外品含む) ○をつける

HDD	DVD	SD
DVD再生可		

後日発送品 ○をつける

新車保証書	車両取説	

セールスポイント

★積載８００Ｋｇ★平ボディ★ナビ★バックカメラ★ＥＴＣ★キーレスキー★ＬＥＤヘッド★ＰＣＳ★ＬＤＡ★ＶＳＣ★ＴＲＣ★ＡＴ限定＆新普通免許対応★車両総重量２１００Ｋｇ★２ＮＲ・９７馬力★荷台内寸約２４２ｘ１５９ｘ３６荷台地上高約７７ｃｍ

注意事項・不具合箇所

★保証書・取説

検査員記入欄：修復歴「有」の場合は修復箇所・交換箇所を記入

外装 荷台ＡＵ

看板、室内よごれ

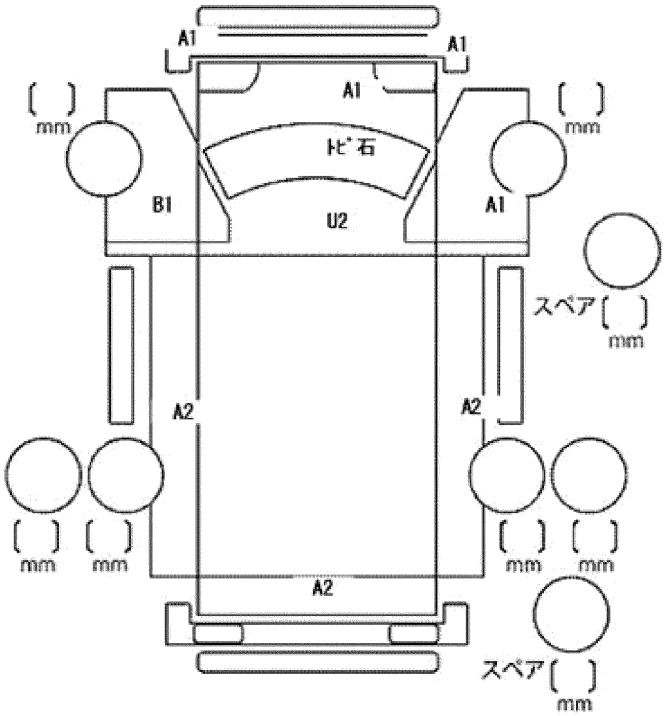

ドアミラー	キズ	ヒビ	ワレ
工具	無	ジャッキ	無