出品票

型式指定番号	類別区分番号	シリアル番号

初年度登録	車名	ドア数	グレード	駆動	評価点
H30 年 / 7 月	ボンゴトラック	2 / 0	冷蔵冷凍庫－２０℃・保冷パネルバン・デンソー	(2WD) 4WD その他	3.5

型式	排気量	燃料	内装
DBF-SLP2T	1790 cc	(ガソリン) 軽油 ( )	A (B) C

車検	車歴 (※未記入は自家用)	シフト	冷房
抹消済み 年 月	事業用	CAT	AC

走行距離	万	千	km	マイル	$(交換)	¥(改さん)	#(不明)
	6	8	600				

外装色	色替(元色)	カラーNo.	内装色
白	色替有 ( )		

車台No.	登録No.	リサイクル預託金	円預託済	未預託
SLP2T － 109581		8,740		

定員	積載量	諸元 長さ	幅	高さ
2 人	650 kg	468 cm	169 cm	243 cm

輸入車のみ⇒	モデル年式	輸入区分	ディーラー	並行	ハンドル	左	右
	年						

純正装備品 ○をつける

(PS)	(PW)	純正TV
純正ナビ	革シート	SR
純正AW	(エアB)	(ABS)

TV種類(社外品含む) ○をつける

フルセグ	ワンセグ	アナログ

ナビ種類(社外品含む) ○をつける

HDD	DVD	SD
DVD再生可		

後日発送品 ○をつける

新車保証書	車両取説	

セールスポイント

★積載６５０Ｋｇ★デンソー・東海特装車★新車時架装★冷凍－２０℃・冷蔵３℃設定★

スタンバイ装置★バックカメラ★WエアＢ★左電動ミラー★車両総重量２６８０Ｋｇ★Ｌ

８エンジン１００馬力★荷室内寸約２６０×１５０×１５０荷台地上高約８１ｃｍ

注意事項・不具合箇所

★冷凍－２１．５℃、冷蔵３℃まで確認済み

★荷箱内各内寸

前室左右、各内寸約１０３ｘ７１ｘ１０３

後室内寸約１５１ｘ１５０ｘ１５０

検査員記入欄：修復歴「有」の場合は修復箇所・交換箇所を記入

外装 荷箱ＡＵＷ

看板あと、荷箱内ＡＵ

スタンバイコード欠

ホイールカバーＡ

室内よごれ、ハンドルすれ

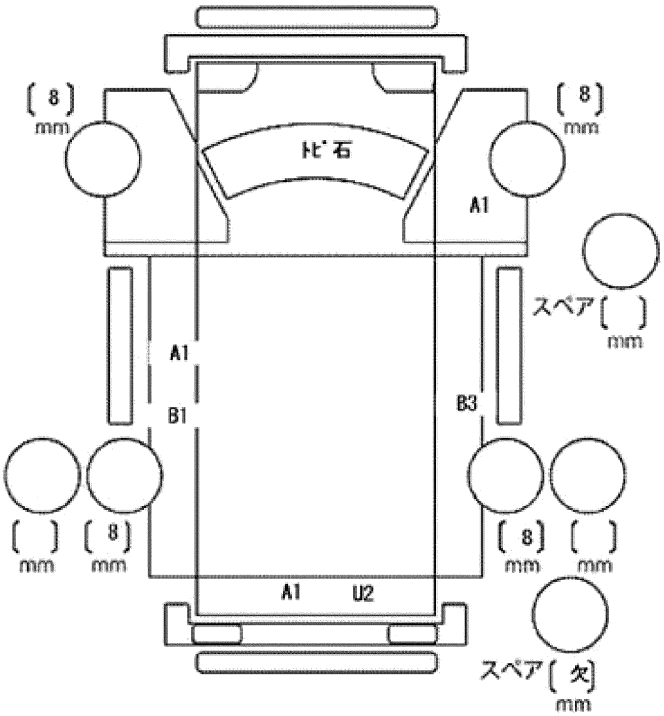

ドアミラー	キズ	ヒビ	ワレ
工具	無	ジャッキ	無