出品票

型式指定番号	類別区分番号	シリアル番号

初年度登録	車名	ドア数	グレード	駆動
H30 年 3 月	キャンター	2 D	強化ダンプ･積載２ｔ ・標準１０尺・全低床 ・新明和・コボレーン	2WD 4WD その他

型式	排気量	燃料	
TPG-FBA60	2990 cc	ガソリン 軽油 ( )	

評価点	内装
3.5	A B C

車検	車歴	シフト	冷房
抹消済み 年 月	※未記入は自家用 自家用	MT5	AC

走行距離	色替(元色)	カラーNo.	内装色
6万0千800 km	外装色 白 色替無 ( )		

○をつける: マイル / $(交換) / ±(改さん) / #(不明)

車台No.	登録No.	リサイクル預託金	
FBA60 － 561846		8,830 円	預託済 未預託

定員	積載量	諸元 長さ	幅	高さ
3 人	2,000 kg	469 cm	169 cm	199 cm

輸入車のみ⇒	モデル年式	輸入区分	ディーラー	並行	ハンドル	左	右
	年						

純正装備品 ○をつける

PS	PW	純正TV
純正ナビ	革シート	SR
純正AW	エアB	ABS

TV種類(社外品含む) ○をつける

フルセグ	ワンセグ	アナログ

ナビ種類(社外品含む) ○をつける

HDD	DVD	SD
DVD再生可		

後日発送品 ○をつける

新車保証書	車両取説	

セールスポイント

★積載２ｔ★新明和★ＤＲ２－０１１０ＳＹ★新車時架装★強化ダンプ★三方開★コボレーン★中間ピン★左電格ミラー★キーレス★フォグランプ★車両総重量４９２５Ｋｇ★４Ｐ１０・ターボ・１５０馬力★荷台内寸約３０５×１５９×３２荷台地上高約９１ｃｍ

注意事項・不具合箇所

★ダンプ動作確認済み！

★保証書・取説・上物取説・スペアキー

★フロアマット

検査員記入欄：修復歴「有」の場合は修復箇所・交換箇所を記入

外装 荷台ＡＵＳ

室内よごれ、ハンドルすれ

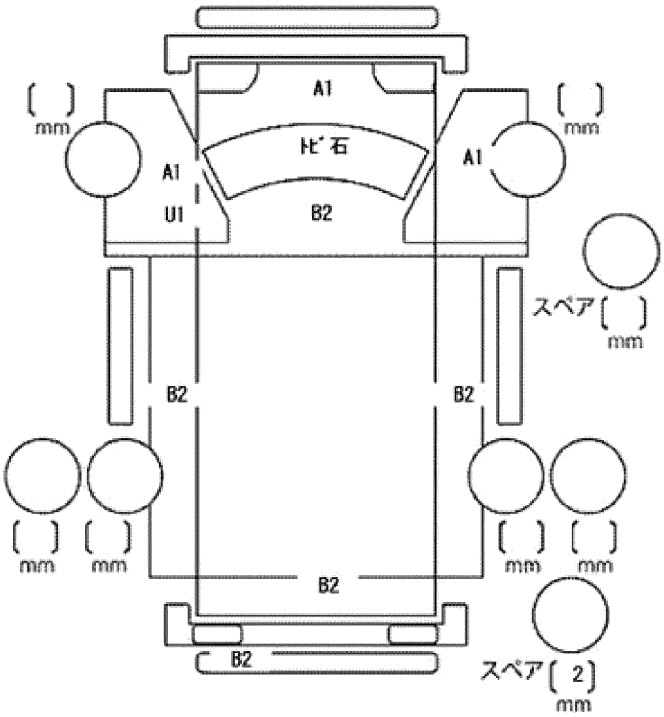

ドアミラー	キズ	ヒビ	ワレ
工具	無	ジャッキ	無