出品票

型式指定番号	類別区分番号	シリアル番号

初年度登録	車名	ドア数	グレード	駆動	評価点
H30 年 / 9 月	エルフ	4 D	垂直式パワーゲート・Wキャブ・積載２ｔ・ワイドロング７人乗り	(2WD) 4WD その他	3

型式	排気量	燃料		内装
TRG-NPR85AR	2990 cc	ガソリン (軽油) ( )		A (B) C

車検	車歴	シフト	冷房
抹消済み 年 月	※未記入は自家用 自家用	MT6	AC

走行距離	万	千	km	○をつける			
	8	4	060	マイル	$ (交換)	* (改ざん)	# (不明)

外装色	色替(元色)	カラーNo.	内装色
白	色替無 ( )		

車台No.	登録No.	リサイクル預託金	円預託済	未預託
NPR85 - 7082565		11,810		

定員	積載量	諸元	長さ	幅	高さ
7 人	2,000 kg		621 cm	204 cm	233 cm

輸入車のみ⇒	モデル年式	輸入区分	ディーラー	並行	ハンドル	左	右
	年						

純正装備品 ○をつける

(PS)	(PW)	純正TV
純正ナビ	革シート	SR
純正AW	エアB	(ABS)

TV種類(社外品含む) ○をつける

フルセグ	ワンセグ	アナログ

ナビ種類(社外品含む) ○をつける

HDD	DVD	SD
DVD再生可		

後日発送品 ○をつける

新車保証書	(車両取説)	

セールスポイント

★積載２ｔ★極東開発★Ｖ８０２Ｃ★新車時架装★垂直パワーゲート★リフト能力８００

Ｋｇゲート長１２０ｃｍ★Ｗキャブ★７人★ワイド★ＥＴＣ★ＨＳＡ★左右電格ミラー・

ヒーター付★キーレスキー★Ｒヒーター★荷台内寸３３３ｘ１９３ｘ３７荷台地上高８８

注意事項・不具合箇所

★パワーゲート動作確認済み！

★車両総重量５４７５Ｋｇ

★４ＪＪ１・ターボ・１５０馬力

★スタッドレスタイヤ

検査員記入欄：修復歴「有」の場合は修復箇所・交換箇所を記入

★取説・パワーゲート取説

外装 上物ＡＵＳＣ

下回りＳ、看板消しＰ

室内よごれ、シートこげ

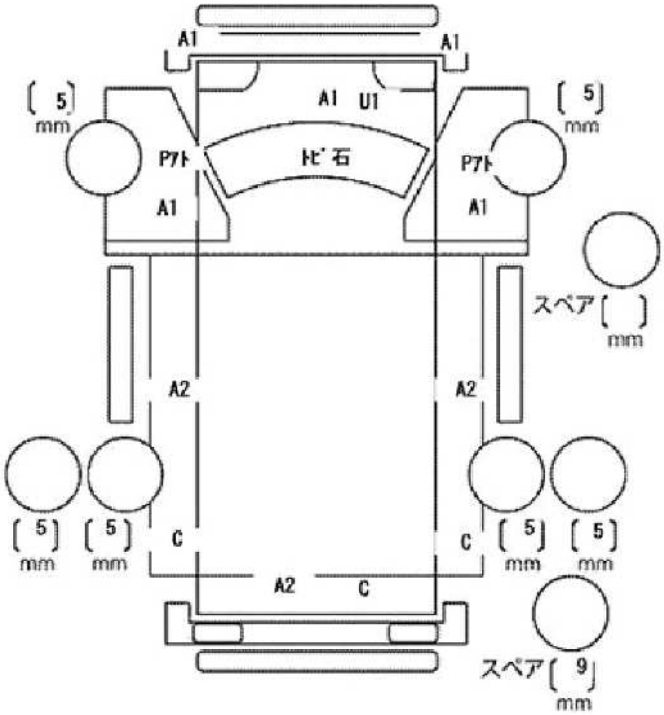

ドアミラー	キズ	ヒビ	ワレ
工具	無	ジャッキ	無