出品票

型式指定番号	類別区分番号	シリアル番号

評価点
3.5

初年度登録	車名	ドア数	グレード	駆動
R01年 2月	デュトロ	2 0	強化ダンプ・積載２ｔ ・コボレーン･全低床 ・車両総重量５ｔ未満	2WD 4WD その他
型式 TPG-XZC610T	排気量 4000 cc	燃料 ガソリン 軽油 ( )		内装 A B C

車検	抹消済み 年 月	車歴	※未記入は自家用 レンタ	シフト	AT	冷房	AC
走行距離	4万4千850 km	Oをつける	マイル / $(交換) / ±(改さん) / #(不明)				
外装色	シロ	色替(元色)	色替無 ( )	カラーNo.		内装色	
車台No.	XZC610 － 0009763						
登録No.		リサイクル預託金	8,820 円預託済 未預託				
定員	3 人	積載量	2,000 kg	諸元	長さ 469 cm	幅 169 cm	高さ 195 cm
輸入車のみ⇒	モデル年式 年	輸入区分	ディーラー 並行	ハンドル	左 右		

純正装備品 Oをつける		
PS	PW	純正TV
純正ナビ	革シート	SR
純正AW	エアB	ABS

TV種類(社外品含む) Oをつける		
フルセグ	ワンセグ	アナログ

ナビ種類(社外品含む) Oをつける		
HDD	DVD	SD
DVD再生可		

後日発送品 Oをつける		
新車保証書	車両取説	

セールスポイント

★積載２ｔ★極東開発★ＤＤ０２－３１★新車時架装★強化ダンプ★三方開★コボレーン

★中間ピン★あゆみ掛け★ＥＴＣ★車両総重量４９５５Ｋｇ★Ｎ０４Ｃ・ターボ・１３６

馬力★荷台内寸約３０５×１５９ｘ３２荷台地上高約８２ｃｍ

注意事項・不具合箇所

★ダンプ動作確認済み！

★フロアマット＆バイザー

★スタッドレスタイヤ★取説

検査員記入欄：修復歴「有」の場合は修復箇所・交換箇所を記入

外装 荷台ＡＵＳ

下回りＳ、看板消しＰ

室内汚れ、ハンドルすれ

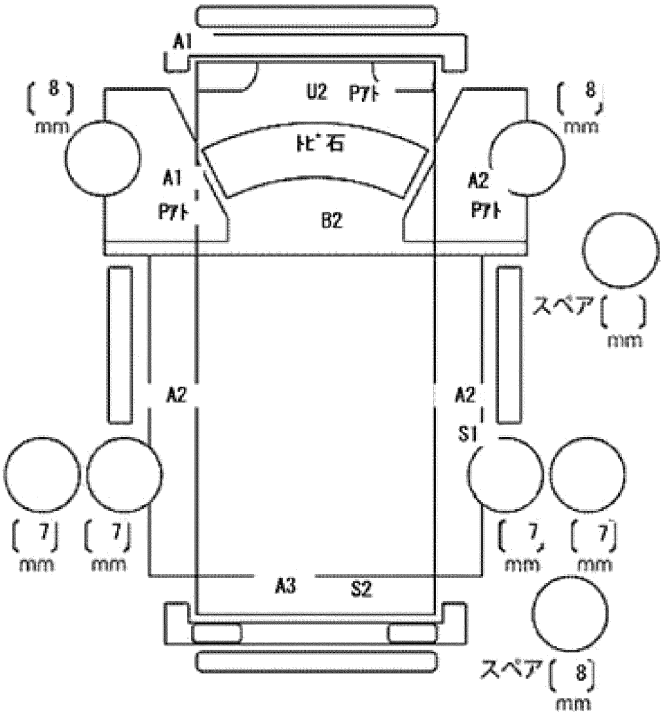

ドアミラー	キズ	ヒビ	ワレ
工具	無	ジャッキ	無