出品票

型式指定番号	類別区分番号	シリアル番号

評価点
4

初年度登録	車名	ドア数	グレード	駆動
H29年 1月	ライトエーストラック	2 D	平ボディ・幌付き・ＤＸ	2WD 4WD その他

型式	排気量	燃料	内装
DBF-S402U	1500 cc	ガソリン 軽油 ( )	A B C

車検	車歴	シフト	冷房
抹消済み 年 月	※未記入は自家用 自家用	DAT	AC

走行距離	外装色	カラーNo.	内装色
2万7千250 km	シルバー 色替(元色) 色替無 ( )		

Oをつける: マイル / $(交換) / ±(改さん) / #(不明)

車台No.	登録No.	リサイクル預託金	
S402U - 0021057		6,780 円	預託済 未預託

定員	積載量	諸元 長さ	幅	高さ
2 人	800 kg	427 cm	167 cm	189 cm

輸入車のみ⇒	モデル年式	輸入区分	ディーラー	並行	ハンドル	左	右
	年						

純正装備品 Oをつける

PS	PW	純正TV
純正ナビ	革シート	SR
純正AW	エアB	ABS

TV種類(社外品含む) Oをつける

フルセグ	ワンセグ	アナログ

ナビ種類(社外品含む) Oをつける

HDD	DVD	SD
DVD再生可		

後日発送品 Oをつける

新品保証書	車両取説	

セールスポイント

★積載８００Ｋｇ★平ボディ★幌付き★ＤＸ★純正ナビ★ＴＶ★バックカメラ★ＥＴＣ★
ドラレコ★Ｗエアバッグ★車両総重量２０５０Ｋｇ★３ＳＺ・９７馬力★荷台内寸約２４
８ｘ１５９ｘ１７７荷台地上高約７２ｃｍ★社外１４インチアルミ＆スタッドレス

注意事項・不具合箇所

★保証書
★フロアマット＆バイザー

検査員記入欄：修復歴「有」の場合は修復箇所・交換箇所を記入

外装 荷台ＡＵＳ
室内よごれ

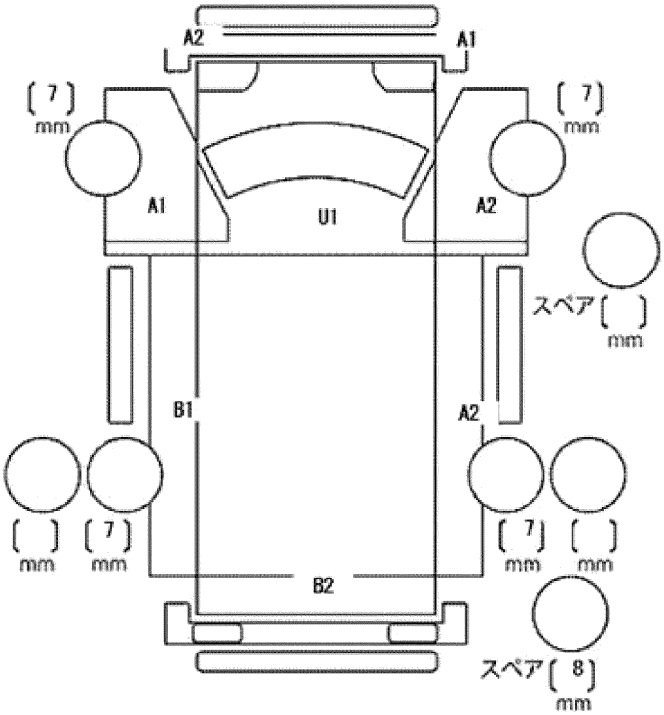

ドアミラー	キズ	ヒビ	ワレ
工具	無	ジャッキ	無