出品票

型式指定番号	類別区分番号	シリアル番号

初年度登録	車名	ドア数	グレード	駆動
H30年 2月	ハイゼットトラック	2 D	多目的ダンプＰＴＯ・積載350Ｋｇ・４ＷＤ・プロテクタータイプ	2WD 4WD その他
型式 EBD-S510P	排気量 660 cc	燃料 ガソリン 軽油 ( )		

評価点	内装
3.5	A (B) C

車検	車歴	シフト	冷房
抹消済み 年 月	※未記入は自家用 自家用	MT5	AC

走行距離	Oをつける
4万8千900 km	マイル / $(交換) / ¥(改さん) / #(不明)

外装色	色替(元色)	カラーNo.	内装色
シロ	色替無 ( )		

車台No.
S510P － 0191960

登録No.	リサイクル預託金	
	5,870 円預託済	未預託

定員	積載量	諸元 長さ	幅	高さ
2 人	350 kg	339 cm	147 cm	178 cm

輸入車のみ⇒	モデル年式	輸入区分	ディーラー	並行	ハンドル	左	右
	年						

純正装備品 Oをつける		
(PS)	PW	純正TV
純正ナビ	革シート	SR
純正AW	エアB	(ABS)

TV種類(社外品含む) Oをつける		
フルセグ	ワンセグ	アナログ

ナビ種類(社外品含む) Oをつける		
HDD	DVD	SD
DVD再生可		

後日発送品 Oをつける		
新車保証書	(車両取説)	

セールスポイント

★４ＷＤ★ダイハツ特装車★極東開発・ＤＤ０１－５２★新車時架装★多目的ダンプＰＴＯ★プロテクタータイプ★ＷエアＢ★車両総重量１４８０Ｋｇ★ＫＦ・４６馬力★荷台内寸約１８８ｘ１３７ｘ３２荷台地上高約７７ｃｍ

注意事項・不具合箇所

★ダンプ動作確認済み！

★車両取説

★フロアマット＆バイザー

検査員記入欄：修復歴「有」の場合は修復箇所・交換箇所を記入

外装 荷台ＡＵＳ

鳥居曲がり

室内よごれ

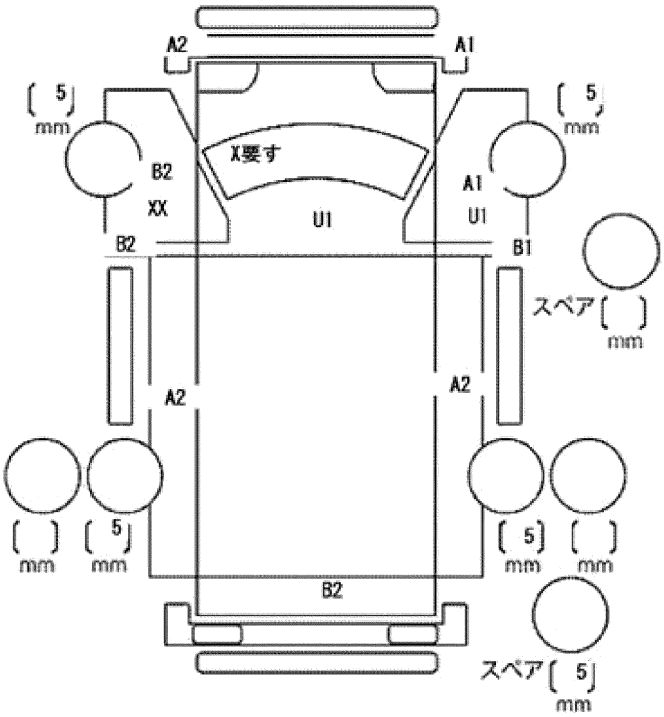

ドアミラー	キズ	ヒビ	ワレ
工具	無	ジャッキ	無