出品票

型式指定番号	類別区分番号	シリアル番号

初年度登録	車名	ドア数	グレード	駆動	評価点
R04年 1月	ハイゼットトラック	5 D	パネルバン・ＳＡ３ｔ	2WD 4WD その他	5

型式	排気量	燃料	内装
3BD-S500P	660 cc	ガソリン 軽油 ( )	A B C

車検	車歴	シフト	冷房
抹消済み 年 月	※未記入は自家用 自家用	FAT	AC

走行距離									
		万	4	千	3	0	0	km	

○をつける: マイル / $ (交換) / ± (改ざん) / # (不明)

外装色	色替(元色)	カラーNo.	内装色
シロ	色替無 ( )		

車台No.	
S500P －	0148198

登録No.	リサイクル預託金		
	5,870	円預託済	未預託

定員	積載量	諸元	長さ	幅	高さ
2 人	350 kg		339 cm	147 cm	189 cm

輸入車のみ⇒	モデル年式	輸入区分	ディーラー	並行	ハンドル	左	右
	年						

純正装備品 ○をつける

PS	PW	純正TV
純正ナビ	革シート	SR
純正AW	エアコン	ABS

ＴＶ種類(社外品含む) ○をつける

フルセグ	ワンセグ	アナログ

ナビ種類(社外品含む) ○をつける

HDD	DVD	SD
DVD再生可		

後日発送品 ○をつける

新車保証書	車両取説	

セールスポイント

★ダイハツ特装車★パネルバン★ハイルーフ★両側サイド扉★ナビ★バックカメラ★ＥＴＣ★ＳＡ３ｔ★ＰＣＳ★ＬＤＡ★ＶＳＣ★ＴＲＣ★Ｃソナー★車両総重量１３８０Ｋｇ★ＫＦ・４６馬力★荷台内寸約１８９×１３９×１２４荷台地上高約６６ｃｍ

注意事項・不具合箇所

★取説・パネルバン取説・スペアキー

★スタッドレスタイヤ

★ホイール付きノーマルタイヤ４本積込！

★Ｗエアバッグ ★フロアマット

検査員記入欄：修復歴「有」の場合は修復箇所・交換箇所を記入

★ナビ型式ＡＶＩＣ-ＲＺ５０３

外装小ＡＵ

荷箱内ＡＵ

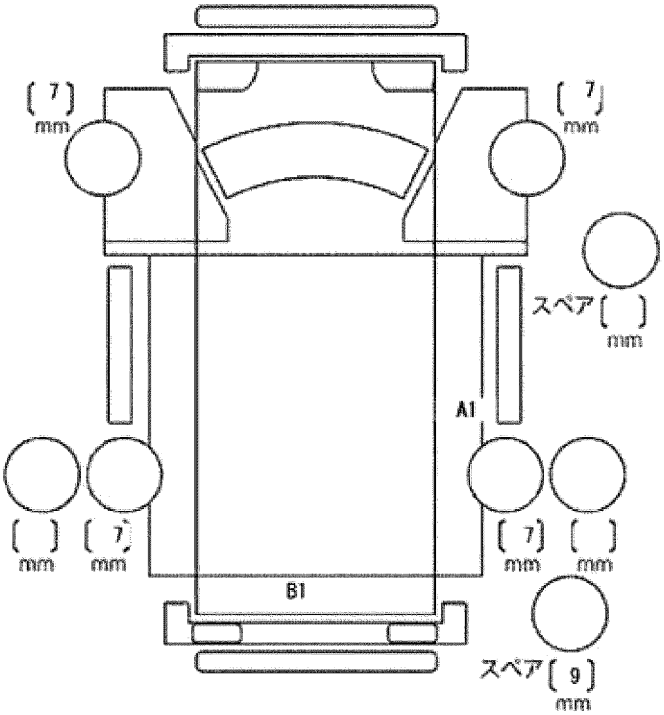

ドアミラー	キズ	ヒビ	ワレ
工具	無	ジャッキ	無