出品票

型式指定番号	類別区分番号	シリアル番号

初年度登録	車名	ドア数	グレード	駆動	詳価点
R04年 / 12月	タウンエーストラック	2 D	平ボディ・DX・TSS ・AT限定&普通免許対応	2WD 4WD その他	4.5
型式 5BF-S403U	排気量 1500 cc	燃料 ガソリン 軽油 ( )			内装 A B C

車検	車歴	シフト	冷房
8年 12月	※未記入は自家用 自家用	DAT	AC

走行距離	3万 7千 6 5 0 km	Oをつける			
		マイル	$ (交換)	¥ (改ざん)	# (不明)

外装色	色替(元色)	カラーNo.	内装色
シロ	色替無 ( )		

車台No.	S403U - 0007892

登録No.		リサイクル預託金	8,190 円預託済	未預託

定員	積載量	諸元 長さ	幅	高さ
2 人	800 kg	429 cm	167 cm	192 cm

輸入車のみ⇒	モデル年式 年	輸入区分	ディーラー	並行	ハンドル	左	右

純正装備品 Oをつける

PS	PW	純正TV
純正ナビ	革シート	SR
純正AW	エアB	ABS

TV種類(社外品含む) Oをつける

フルセグ	ワンセグ	アナログ

ナビ種類(社外品含む) Oをつける

HDD	DVD	SD
DVD再生可		

後日発送品 Oをつける

新車保証書	車両取説	

セールスポイント

★積載８００Ｋｇ★平ボディ★ＤＸ★セーフティセンス★ＰＣＳ★ＬＤＡ★ＶＳＣ★ＴＲＣ★ナビ★ＴＶ★ＬＥＤヘッド★Ｗエアバッグ★車両総重量２０８０Ｋｇ★２ＮＲエンジン・９７馬力★荷台内寸約２４４ｘ１５９ｘ３６荷台地上高約７３ｃｍ

注意事項・不具合箇所

- ★保証書・記録簿・取説・ナビ取説
- ★スペアキー★スタッドレスタイヤ
- ★ホイール付きノーマルタイヤ４本、積込
- ★フロアマット＆バイザー

検査員記入欄：修復歴「有」の場合は修復箇所・交換箇所を記入

外装 ＡＵ

室内よごれ

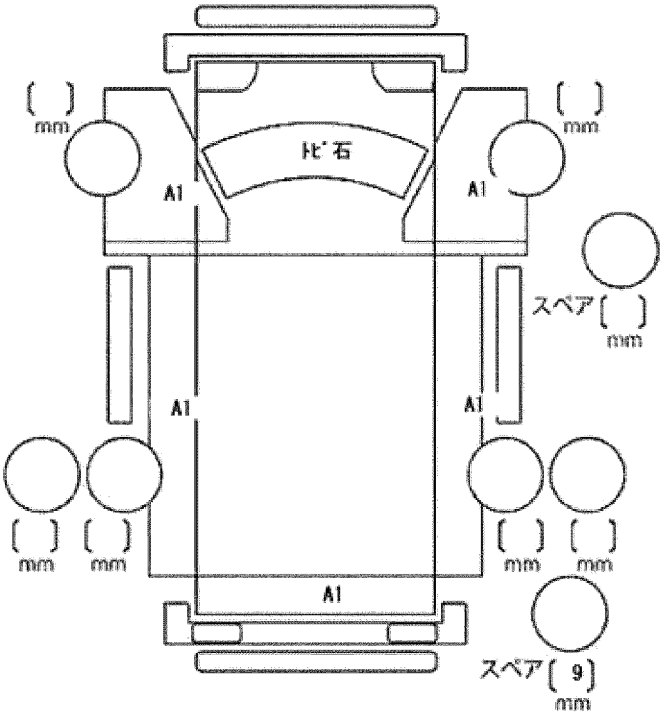

ドアミラー	キズ	ヒビ	ワレ
工具	無	ジャッキ	無