出品票

型式指定番号	類別区分番号	シリアル番号

初年度登録	車名	ドア数	グレード	駆動
R03 年 12 月	ダイナ	2 D	平ボディ・積載３ｔ・ワイドロング全低床	2WD 4WD その他
型式 2RG-XZU712	排気量 4000 cc	燃料 ガソリン 軽油 ( )		

評価点	内装
3.5	A B C

車検	抹消済み 年 月	車歴	※未記入は自家用 自家用	シフト	MT6	冷房	AC
走行距離	2 万 5 千 1 0 0 km	○をつける	マイル	$ (交換)	¥ (改ざん)	£ (不明)	
外装色	シロ	色替(元色)	色替無 ( )	カラーNo.		内装色	
車台No.	XZU712 - 0011260						
登録No.		リサイクル預託金	9,110 円	預託済	未預託		
定員	3 人	積載量	3,000 kg	諸元	長さ 618 cm	幅 218 cm	高さ 225 cm
輸入車のみ⇒	モデル年式 年	輸入区分	ディーラー	並行	ハンドル	左	右

純正装備品 ○をつける		
PS	PW	純正TV
純正ナビ	革シート	SR
純正AW	エアB	ABS

TV種類(社外品含む) ○をつける		
フルセグ	ワンセグ	アナログ

ナビ種類(社外品含む) ○をつける		
HDD	DVD	SD
DVD再生可		

後日発送品 ○をつける		
新車保証書	車両取説	

セールスポイント

★積載３ｔ★平ボディ★ワイド★広幅荷台★ロング★全低床★左右電格リモコンミラー・ヒーター★バックカメラ★ＰＣＳ★ＬＤＡ★ＴＲＣ★ＶＳＣ★ＥＺＧＯ★キーレス★車両総重量６０５５Ｋｇ★Ｎ０４Ｃ・ターボ・１５０馬力★荷台内寸約４３５ｘ２０８ｘ３８

注意事項・不具合箇所

★荷台床板、張替え済み

★予備検査付き！（令和８年５月４日まで）

検査員記入欄：修復歴「有」の場合は修復箇所・交換箇所を記入

外装 荷台ＡＵＳ

看板あと

室内よごれ

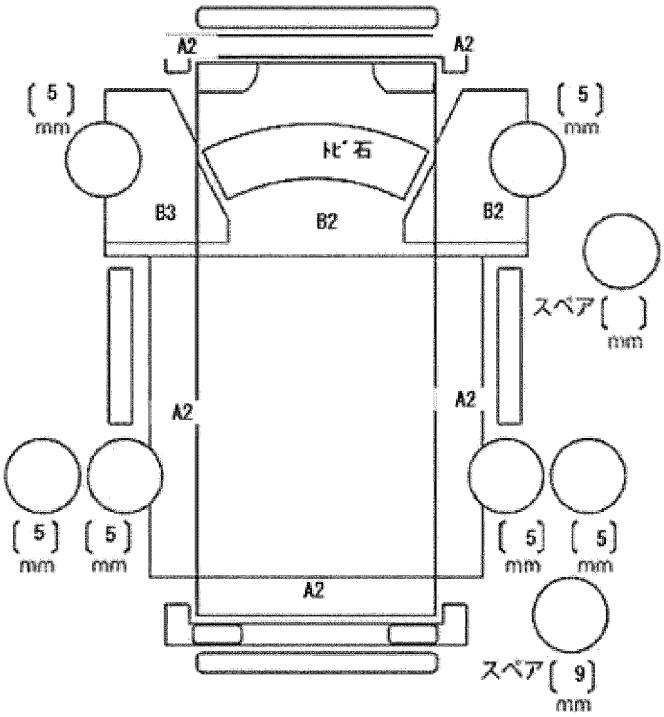

ドアミラー	キズ	ヒビ	ウレ
工具	無	ジャッキ	無