出品票

型式指定番号	類別区分番号	シリアル番号

初年度登録	車名	ドア数	グレード	駆動	評価点
R01 年 6 月	トヨエース	2 / 0	平ボディ・積載２ｔ・標準１０尺・全低床・車両総重量５ｔ未満	2WD / 4WD / その他	4

型式	排気量	燃料	内装
TKG-XZU605	4000 cc	ガソリン 軽油 ( )	A B C

車検	車歴	シフト	冷房
抹消済み 年 月	※未記入は自家用 レンタ	MT5	AC

走行距離	5 万 7 千 3 5 0 km	○をつける			
		マイル	$ (交換)	± (改ざん)	# (不明)

外装色	色替(元色)	カラーNo.	内装色
シロ	色替無 ( )		

車台No.	登録No.	リサイクル預託金	円預託済	未預託
XZU605 － 0024659		8,060		

定員	積載量	諸元 長さ	幅	高さ
3 人	2,000 kg	469 cm	169 cm	197 cm

輸入車のみ⇒	モデル年式	輸入区分	ディーラー	並行	ハンドル	左	右
	年						

純正装備品 ○をつける

PS	PW	純正TV
純正ナビ	革シート	SR
純正AW	エアコン	ABS

ＴＶ種類(社外品含む) ○をつける

フルセグ	ワンセグ	アナログ

ナビ種類(社外品含む) ○をつける

HDD	DVD	SD
DVD再生可		

後日発送品 ○をつける

新車保証書	車両取説	

セールスポイント

★積載２ｔ★平ボディ★標準★１０尺★フルジャストロー★ＰＣＳ★ＬＤＡ★ＶＳＣ★Ｔ

ＲＣ★ナビ★ＴＶ★ＥＴＣ★車両総重量４３４５Ｋｇ★Ｎ０４Ｃ・ターボ・１３６馬力★

荷台内寸約３１１×１６１×３７荷台地上高約８６ｃｍ★ナビ型式ＡＶＮ１３８Ｍ

注意事項・不具合箇所

★取説

★荷台木床張替え済み！

検査員記入欄：修復歴「有」の場合は修復箇所・交換箇所を記入

外装ＡＵ 荷台Ｐムラ

室内よごれ、シート小切れ

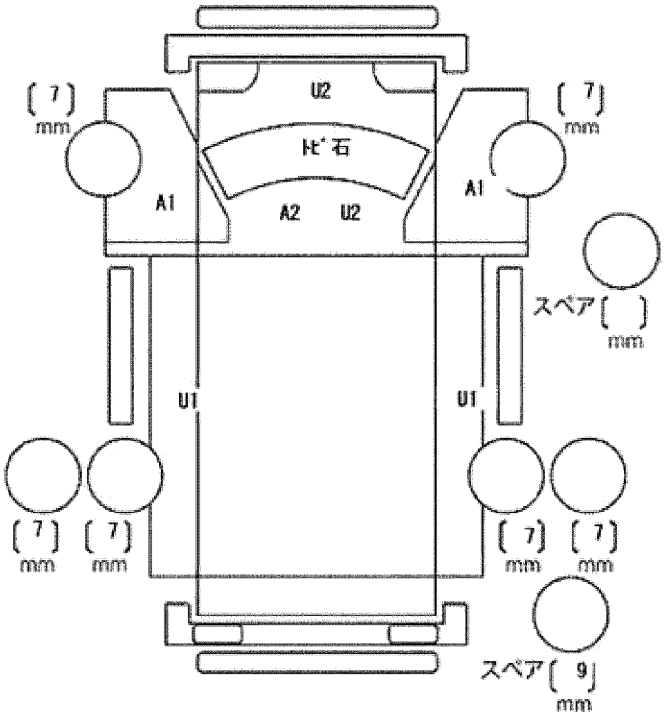

ドアミラー	キズ	ヒビ	ワレ
工具	無	ジャッキ	無