出品票

型式指定番号	類別区分番号	シリアル番号

初年度登録	車名	ドア数	グレード	駆動	評価点
H30年 / 12月	キャリイトラック	2 / 0	垂直式パワーゲート・平ボディ・ヤシマ産業	(2WD) 4WD その他	4
型式 EBD-DA16T	排気量 660 cc	燃料 (ガソリン) 軽油 ( )			内装 A (B) C

車検	抹消済み 年 月	車歴	※未記入は自家用 自家用	シフト	FAT	冷房	AC
走行距離	3万4千450 km	マイル	$(交換)	±(改さん)	#(不明)		
外装色	シロ	色替(元色)	色替無 ( )	カラーNo.		内装色	
車台No.	DA16T － 445767						
登録No.		リサイクル預託金	6,540 円	預託済	未預託		
定員	2 人	積載量	350 kg	諸元	長さ 339 cm	幅 147 cm	高さ 178 cm
輸入車のみ⇒	モデル年式 年	輸入区分	ディーラー	並行	ハンドル	左	右

純正装備品 ○をつける		
(PS)	PW	純正TV
純正ナビ	革シート	SR
純正AW	(エアB)	ABS

TV種類(社外品含む) ○をつける		
フルセグ	ワンセグ	アナログ

ナビ種類(社外品含む) ○をつける		
HDD	DVD	SD
DVD再生可		

後日発送品 ○をつける		
新車保証書	(車両取説)	

セールスポイント

★ヤシマ産業・ＹＪ１２★新車時架装★垂直式ゲートリフター・パワーゲート★リフト能力３５０Ｋｇ・ゲート長７０ｃｍ★平ボディ★ナビ★バックカメラ★ＥＴＣ★Ｗエアバッグ★車両総重量１２７０Ｋｇ★Ｒ０６Ａ・５０馬力★荷台内寸約１９２ｘ１４０ｘ２９

注意事項・不具合箇所

★パワーゲート動作確認済み！

★車両・上物取説

★フロアマット＆バイザー

★ナビ型式ＣＮ－Ｂ３０１Ｂ

検査員記入欄：修復歴「有」の場合は修復箇所・交換箇所を記入

外装ＡＵ 荷台Ｐ補修

室内うす汚れ

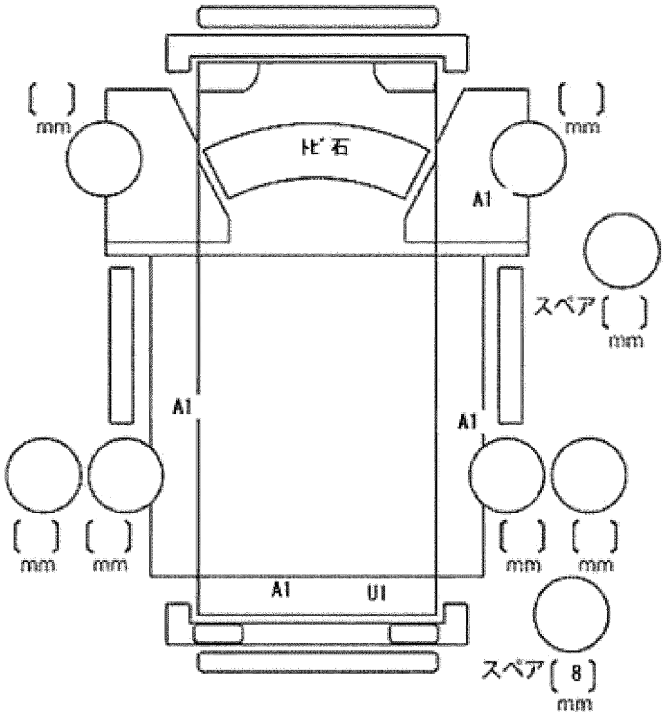

ドアミラー	キズ	ヒビ	ワレ
工具	無	ジャッキ	無