状態表

型式指定番号	類別区分番号	2448	評価点
			6

初年度登録	車名	ドア数	グレード	駆動
R7 年 11 月	レンジャー		増トンアームロール	2WD / 4WD
型式	2KG ー GD2ABA	排気量	5,120 cc	燃料 ガソリン・軽油・( )
内装	A・B・C			

車検	R8 年 11 月	車歴		シフト F6	冷房 A/C
走行距離	万 1 千 0 0 0 km	マイル	$	＊(改ざん)	#(不明)
外装色	シロ	カラーNo.		内装色	
車台No.	GD2AB ー 105077				
登録No.		リサイクル預託金	10,900 円	預託済	未預託
定員	2	積載量	6,200	諸元 長さ 615 幅 225 高さ 246	
上物	モデル年式 年	メーカー	新明和工業:CCA47-31		

純正装備品 ○をつける		
PS	PW	純正TV
純正ナビ	革シート	SR
純正AW	エアB	ABS
TV種類（社外品含む） ○をつける		
フルセグ	ワンセグ	アナログ
ビデオ種類（社外品含む） ○をつける		
HDD	DVD	SD
DVD再生可		
後日発送品 ○をつける		
新車保証書	車両取説	

セールスポイント

★未使用車★ETC★バックカメラ★

注意事項・不具合箇所

検査員記入欄：修復歴「有」の場合は修復箇所・交換箇所を記入

リヤフェンダー　縞鋼版

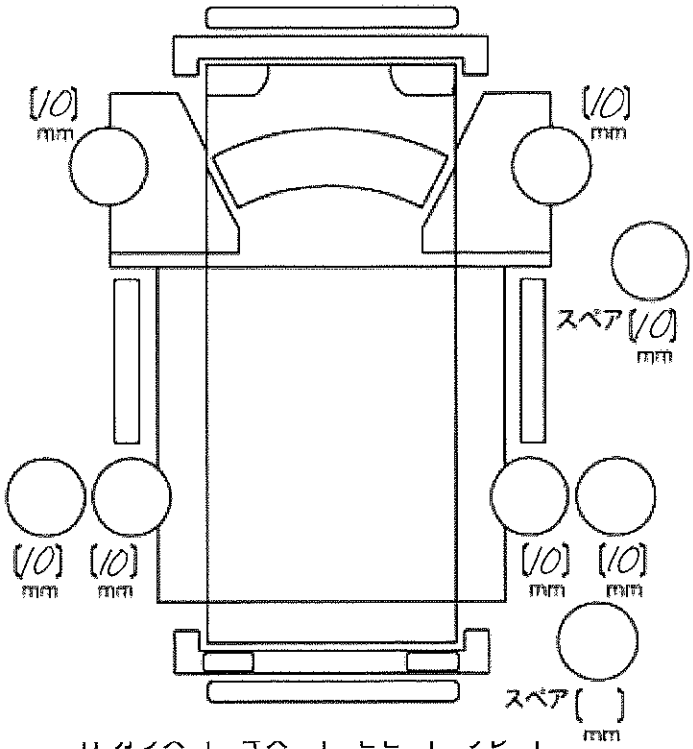

工具	無	ジャッキ	無