状態表	型式指定番号	類別区分番号	2323	評価点

初年度登録	車名	ドア数	グレード	駆動	評価点
26 年 5 月	レンジャー		アームロール	2WD / 4WD	3.5
型式	TKG − FC9JEAA	排気量	5,120 cc	燃料 ガソリン / 軽油 ( )	内装 A B C

車検	年 月	車歴		シフト	F6	冷房	A/C
走行距離	30万0千000 km			マイル	$	* (改ざん)	# (不明)
外装色	シロ	カラーNo.		内装色			
車台No.	FC9JEA − 10852						
登録No.		リサイクル預託金	10,400 円	預託済	未預託		
定員	3	積載量	3,900	諸元	長さ 585	幅 223	高さ 245
上物	モデル年式 年	メーカー	新明和工業:CCA44-30				

純正装備品 ○をつける		
PS	PW	純正TV
純正ナビ	革シート	SR
純正AW	エアB	ABS

TV種類（社外品含む） ○をつける		
フルセグ	ワンセグ	アナログ

ビデオ種類（社外品含む） ○をつける		
HDD	DVD	SD
DVD再生可		

後日発送品 ○をつける		
新車保証書	車両取説	

セールスポイント

★ETC★メッキパーツ★

注意事項・不具合箇所

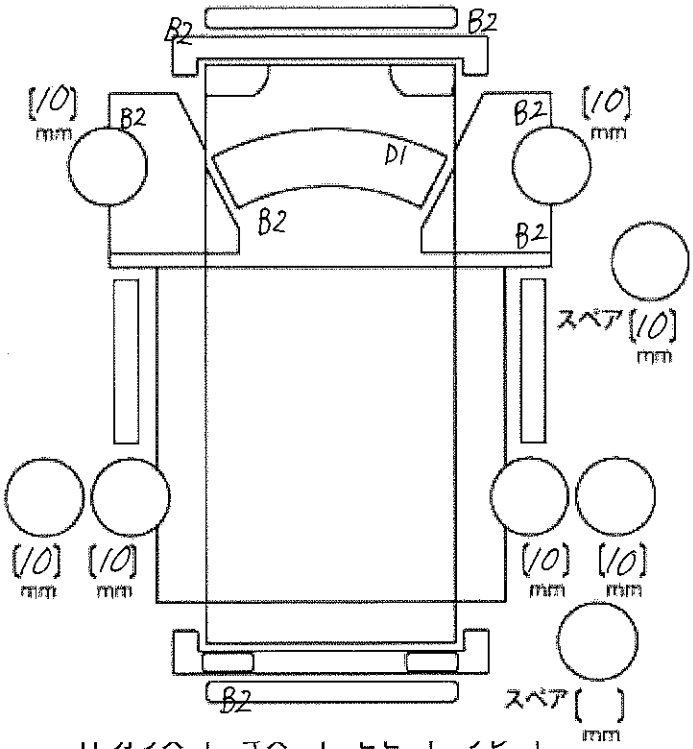

工具	無	ジャッキ	無

検査員記入欄：修復歴「有」の場合は修復箇所・交換箇所を記入

シート破れ

フロントガラストビ石