状態表

型式指定番号	類別区分番号	2071

評価点
3.5

初年度登録	車名	ドア数	グレード	駆動
26 年 11 月	フォワード		土砂禁ダンプ	2WD / 4WD

型式	TKG − FRR90S1	排気量	5,190	cc	燃料	ガソリン / 軽油 / ( )	内装	A / B / C

車検	年 月	車歴		シフト	F6	冷房	A/C
走行距離	9万3千000 km			○をつける	マイル / $ / *(改ざん) / #(不明)		
外装色	シロ	カラーNo.		内装色	グレー		
車台No.	FRR90 − 7069306						
登録No.		リサイクル預託金	12,080 円	預託済	未預託		
定員	3	積載量	3,250	諸元	長さ 545 / 幅 223 / 高さ 249		
上物	モデル年式 年	メーカー	新明和工業:DR4-17SY				

純正装備品 ○をつける

PS	PW	純正TV
純正ナビ	革シート	SR
純正AW	エアB	ABS

TV種類（社外品含む） ○をつける

フルセグ	ワンセグ	アナログ

ナビ種類（社外品含む） ○をつける

HDD	DVD	SD
DVD再生可		

後日発送品 ○をつける

新車保証書	車両取説	

セールスポイント

★全塗装★ETC★土砂禁★予備検査付(R8/3/18まで)★

注意事項・不具合箇所

内寸:341×207×H135(cm)

検査員記入欄：修復歴「有」の場合は修復箇所・交換箇所を記入

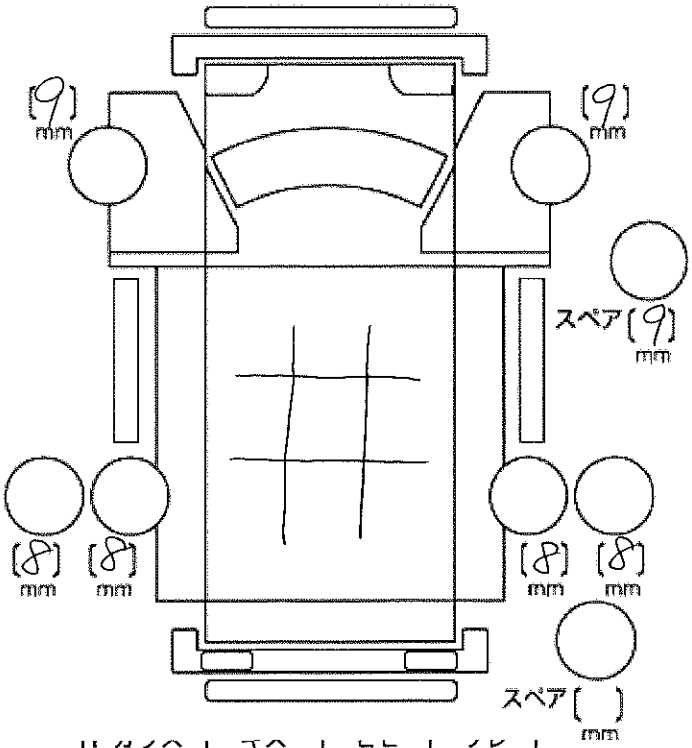

工具	無	ジャッキ	無