出品番号	車名	初度登録	型式・車体番号	架装形状	オークション価格
W1416	いすゞ	R 3.3	2PG － CYJ77C-7015653	アルミウイング	

前登録ナンバ	車検有効期限		走行距離			積載量	荷台寸法(mm)			出品会社(宮城 県)
事業用	R6.08.09	切れ	217,208 km			13,600 kg	L 9,680	W 2,400	H (門) 2,650	㈱太陽自動車工業所
		抹消	タコ年月	有	一体 / 別体					

エンジン状態	A B C	AC	良 不良 無	ブレーキ	AO	馬力	380 ps	TM	AT 速	3 ペダル	スムーサーG

ミッション・デフ(異音、油漏)		キャブ廻り	リサイクル料 14,900 円
フレーム関係(錆、車体番号等)		ベット 有 無	ヘッドランプ HID ハロゲン
上物メーカー名年式,型式及状態等		汚れ 小 中 多	補ブレーキ 段
ボデー 日本フルハーフ製W8KN335 床アピトン 床フック9対		シート破 有 無	特記、重点確認、他
リアエアサス		ETC 有 無	ハイルーフ
ラッシング2段		ラジオ 良 不良	
		バックモニタ 有 無	
		カラー 白黒	
		電格ミラ 有 無	

Fガラス		
要交換	良好	飛石有
欠け傷数か所		
記録簿	有	無

取説	有	無
メンテノート	有	無
PMマフラ	有	無
証明書	有	無
燃料タンク		
300×2		

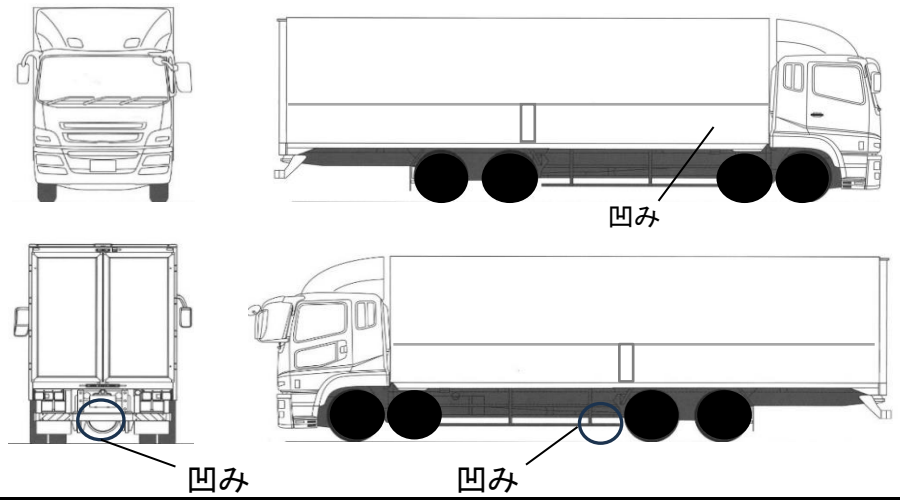

タイヤ0～10、欠、で記載

	3	3	
	3	3	
3	3	3	3
3	3	3	3

F サイズ	245/70R19.5	
R サイズ	245/70R19.5	
タイヤパタン	スタッドレス	スペア X

通称車名	ギガ	積載クラス	2-3t 4t 増トン 10t 10t超	駆動方式	8X4	ターボ有無	有 ・ 無
キャブ幅	標準 ・ ワイド	キャブ形状	・フル ・ ショート ・ハイルーフ	サスペンション	・リーフ ・エアサス (リヤ 総輪)	車両クラス	小型・中型・増トン・大型
エアサスシート	有 ・ 無	エアコン	有 ・ 無	パワステ	有 ・ 無	PW	有 ・ 無