出品番号	車名	初度登録	型式・車体番号	架装形状	オークション価格
V7585	日野	R 6.07	2KG - XZU605M-0044934	バン	

前登録ナンバ	車検有効期限		走行距離			積載量	荷台寸法(mm)			出品会社(宮城 県)
	R9.07.23	切れ	6,512 km			2,000 kg	内長(L) 3,200	内幅(W) 1,770	内高(H) 2,120	(株)太陽自動車工業所
		抹消	タコグラフ	有	一体 別体					リサイクル料 ¥8,820 円

エンジン状態	A	B	C		エアコン	良	不良	無	ブレーキ	AO	VC	馬力 150 PS	シフト	M/T	6	速	AT	2ペダル	3ペダル	
トランスミッション	A	B	C	異音	有	無	油漏れ、にじみ	有	無	デフキャリア(油漏れ、にじみ)	有	無	キャブ廻り			内装廻り汚れ		少	中	多
シャーシフレーム廻り	A	B	C	錆	多	中	少	無		車体番号	確認可	不鮮明 職権打刻	ベット	有	無	ヘッドランプ	HID	ハロゲン		

【上物・メーカー・仕様等】

ボデー:トランテックス製 V021K63-03 ラッシング1段 サイド片扉 床板張り

チェーン掛け3P×2

※外装、庫内の状態に関して、写真参照願います。

シート破	有	無	鍵本数	3	本	スペア	有 無
ETC	付	無	特記、重点確認、他				
1.0	2.0						
ラジオ CD	有	無					
バックアイカメラ	有	無					
	カラー	白黒					
電格ミラー	有	無					

Fガラス		
要交換	良好	飛石有

記録簿	有	無
取説	有	無
メンテノート	有	無
PMマフラ	有	無
証明書	有	無

燃料タンク

80L

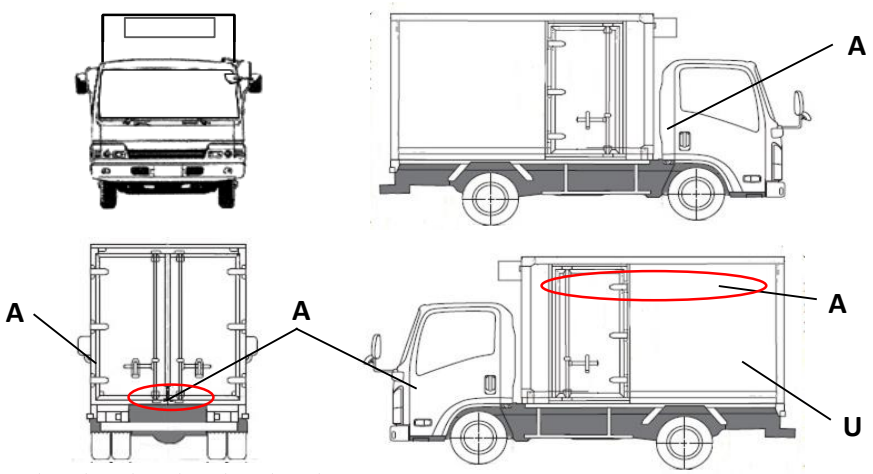

記号	A	B	C	S	U	W	H	M	T	X	P	L
意味	傷	曲	腐	錆	凹	波	穴	跡	割	換	塗	文

タイヤ0～10、欠、で記

	4	4	
4	4	4	4

フロントサイズ	195/75R15 109/107L
リヤサイズ	195/75R15 109/107L
スタッドレス	ミックス 縦溝
スペアタイヤ	付 無し

通称車名	デュトロ		積載クラス	2-3t 4t 増ﾄﾝ 10t 10t超		駆動方式	4×2		ターボ有無	有	無
キャブ幅	標準	ワイド	キャブ形状	フル ハイルーフ	ショート	サスペンション	リーフ リヤエアサス	総輪エアサス	車両クラス	小型 増ﾄﾝ	中型 大型
エアサスシート	有	無	エアコン	有	無	パワステ	有	無	PW	有	無