出品番号	車名	初度登録	型式・車体番号	架装形状	オークション価格
K9332	日野	R 6.09	2PG － FD2ABA-138305	クレーン	

前登録ナンバ	車検有効期限		走行距離		積載量	荷台寸法(mm)			出品会社(宮城 県)
	R8.08.25	切れ	3,002 km		2,200 kg	内長(L) 5,510	内幅(W) 2,230	内高(H リア 590 690	㈱太陽自動車工業所
		抹消	タコグラフ 無	一体 別体					リサイクル料 ¥10,900 円

エンジン状態	A	B	C		エアコン	良	不良	無	ブレーキ	AO	VC	馬力 240 PS	シフト	M/T	6	速	AT	2ペダル	3ペダル	
トランスミッション	A	B	C	異音	有	無	油漏れ、にじみ	無	デフキャリア(油漏れ、にじみ 有	無		キャブ廻り			内装廻り汚れ		少	中	多	
シャーシフレーム廻り	A	B	C	錆	多	中	少	無	車体番号	確認可	不鮮明 職権打刻	ベット	有	無	ヘッドランプ	HID	ハロゲン			

【上物・メーカー・仕様等】

ボデー:トランテックスR6/10月製 A005L2303 アルミブロック 床アピトン

クレーン:タダノR7年製 ZX364HRSA 4段R/F 2.93t吊 差し違いアウトリガ

シート破	有	無	鍵本数	3	本	スペア	有 無
ETC	付	無	特記、重点確認、他				
1.0	2.0						
ラジオ CD	有	無					
バックアイカメラ	有	無					
	カラー	白黒					
電格ミラー	有	無					

Fガラス		
要交換	良好	飛石有

記録簿	有	無

取説	有	無
メンテノート	有	無
PMマフラ	有	無
証明書	有	無

燃料タンク 200L

サイドバンパー 段( ) マーカー 対

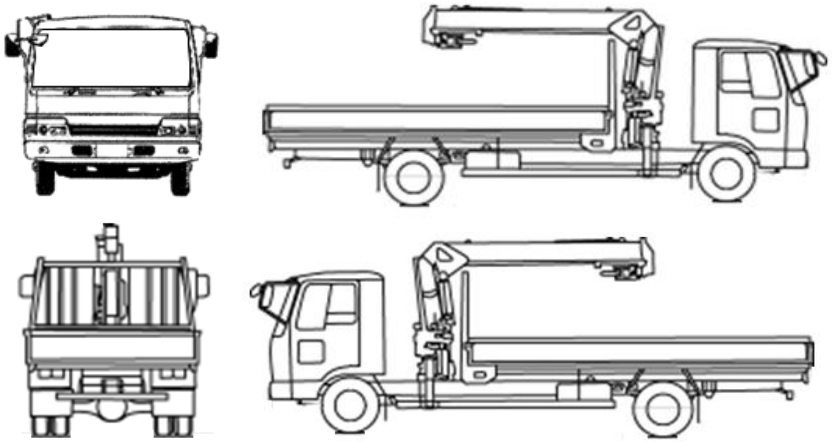

タイヤ0～10、欠、で記

	6	6	
6	6	6	6

フロントサイズ	245/80R17.5 133/131
リヤサイズ	245/80R17.5 133/131

スタッドレス	ミックス	縦溝
スペアタイヤ	付	無し

通称車名	レンジャー	積載クラス	2-3t (4t) 増トン 10t 10t超	駆動方式	4×2	ターボ有無	(有)・ 無
キャブ幅	(標準)・ ワイド	キャブ形状	(フル)・ ショート ・ハイルーフ	サスペンション	(リーフ) ・エアサス(リヤ 総輪)	車両クラス	小型・(中型)・増トン・大型
エアサスシート	有 (無)	エアコン	(有)・ 無	パワステ	(有)・ 無	PW	(有)・ 無