出品番号	車名	初度登録	型式・車体番号	架装形状	ｵｰｸｼｮﾝ価格
K7623	日野	R 6/8	2KG - XZU720M-0022744	クレーン車	

前登録ナンバ	車検有効期限		走行距離			積載量	荷台寸法(mm) 内長(L)	内幅(W)	内高(H)	出品会社(宮城 県)
	R9.08.26	切れ	13,829 km			3,600 kg	4,350	2,090	380	(株)太陽自動車工業所
		抹消	タコグラフ	有	一体 / 別体					リサイクル料 ¥8,820 円

エンジン状態	A	B	C		エアコン	良	不良	無	ﾌﾞﾚｰｷ	AO	VC	馬力 180 PS	シフト	M/T	6	速	AT	2ペダル	3ペダル
トランスミッション	A	B	C	異音	有	無	油漏れ、にじみ	無	デフキャリア(油漏れ、にじみ	有	無		キャブ廻り			内装廻り汚れ		少	中	多
シャーシフレーム廻り	A	B	C	錆	多	中	少	無	車体番号	確認可	不鮮明	職権打刻	ベット	有	無	ヘッドランプ	HID	ハロゲン		
【上物・メーカー・仕様等】													シート破	有	無	鍵本数	3	本	スペア	有	無
ボデー:STD木平 床合板 床フック3対													ETC	付	無	特記、重点確認、他				
クレーン:タダノ製 ZX294HRSA 4段R/F 差し違いアウトリガ 2.93t吊													1.0	2.0						
													ラジオ	CD	有	無				
													バックアイカメラ		有	無				
※外装、庫内の状態に関して、写真参照願います。															ｶﾗｰ	白黒				
													電格ミラー		有	無				

Fガラス		
要交換	良好	飛石有

記録簿	有	無
取説	有	無
メンテノート	有	無
PMマフラ	有	無
証明書	有	無

燃料タンク

100L

※使用によるのキズ有り

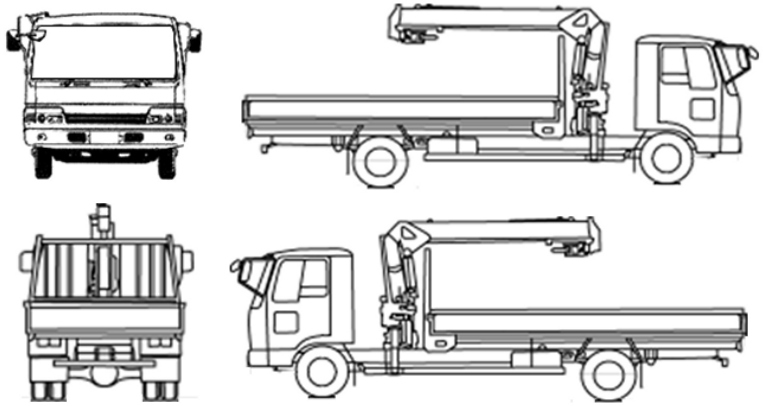

記号	A	B	C	S	U	W	H	M	T	X	P	L
意味	傷	曲	腐	錆	凹	波	穴	跡	割	換	塗	文

タイヤ0～10、欠、で記載

フロントサイズ	225/80R17.5
リヤサイズ	225/80R17.5

スタッドレス	ミックス	縦溝
スペアタイヤ	付	無し

通称車名	デュトロ	積載クラス	(2-3t) 4t 増トン 10t 10t超	駆動方式	4×2	ターボ有無	(有) ・ 無
キャブ幅	標準 ・ (ワイド)	キャブ形状	・フル ・ ショート ・(ハイルーフ)	サスペンション	・(リーフ) ・エアサス(リヤ 総輪)	車両クラス	(小型)・中型・増トン・大型
ｴｱｻｽｼｰﾄ	有 ・ (無)	エアコン	(有) ・ 無	パワステ	(有) ・ 無	PW	(有) ・ 無