| 出品番号 | 車名 | 初度登録 | 型式・車体番号 | 架装形状 | オークション価格 |
|---|---|---|---|---|---|
| 73753 | いすゞ | H 27/4 | TKG － FRR90S2-7073753 | アルミ平 | |

| 前登録ナンバ | 車検有効期限 | 走行距離 | 積載量 | 荷台寸法(mm) 内長(L) | 内幅(W) | 内高(H) | 出品会社( 宮城 県) |
|---|---|---|---|---|---|---|---|
| | 切れ | 108,027 km | 3,250 kg | 6,190 | 2,370 | 690 | (株)太陽自動車工業所 |
| | 抹消 | タコグラフ 無 一体 別体 | | | | | リサイクル料 ¥12,460 円 |

| | | | | | | | | | | | | | | | | | | |
|---|---|---|---|---|---|---|---|---|---|---|---|---|---|---|---|---|---|---|
| エンジン状態 | A B C | エアコン | 良 不良 無 | ブレーキ | AO VC | 馬力 210 PS | シフト | M/T 6 | 速 | AT 2ペダル 3ペダル | | | | | | | | |
| トランスミッション | A B C | 異音 | 有 無 | 油漏れ、にじみ | 無 | デフキャリア(油漏れ、にじみ 有 無 | キャブ廻り | | 内装廻り汚れ | 少 中 多 | | | | | | | | |
| シャーシフレーム廻り | A B C | 錆 | 多 中 少 無 | 車体番号 | 確認可 | 不鮮明 職権打刻 | ベット | 有 無 | ヘッドランプ | HID ハロゲン | | | | | | | | |
| 【上物・メーカー・仕様等】 | | | | | | | シート破 | 有 無 | 鍵本数 | 2 本 | スペア | 有 無 | | | | | | |
| ボデー:小平産業製 床鉄板 床フック5対 | | | | | | | ETC | 付 無 | 特記、重点確認、他 | | | | | | | | | |
| | | | | | | | 1.0 | 2.0 | 熱線ミラー付 | | | | | | | | | |
| | | | | | | | ラジオ CD | 有 無 | | | | | | | | | | |
| | | | | | | | バックアイカメラ | 有 無 | | | | | | | | | | |
| ※外装、庫内の状態に関して、写真参照願います。 | | | | | | | | カラー 白黒 | | | | | | | | | | |
| | | | | | | | 電格ミラー | 有 無 | | | | | | | | | | |

| Fガラス | | |
|---|---|---|
| 要交換 | 良好 | 飛石有 |
| 記録簿 | 有 | 無 |
| 取説 | 有 | 無 |
| メンテノート | 有 | 無 |
| PMマフラ | 有 | 無 |
| 証明書 | 有 | 無 |
| 燃料タンク | | |
| 200ℓ | | |

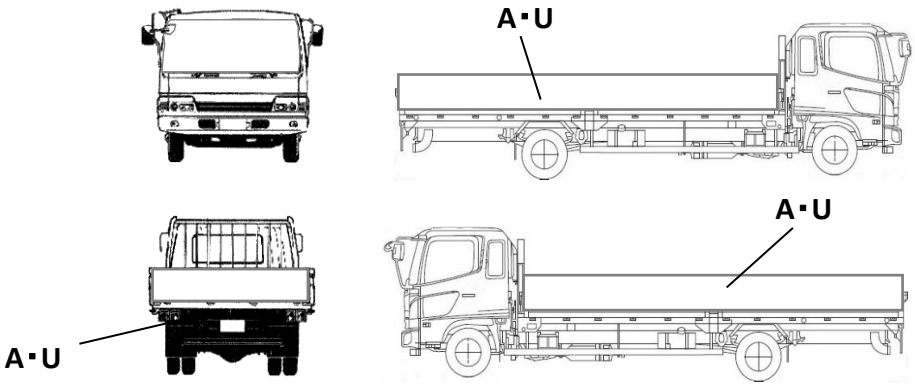


| 記号 | A | B | C | S | U | W | H | M | T | X | P | L |
|---|---|---|---|---|---|---|---|---|---|---|---|---|
| 意味 | 傷 | 曲 | 腐 | 錆 | 凹 | 波 | 穴 | 跡 | 割 | 換 | 塗 | 文 |

タイヤ0～10、欠、で記

| | | | |
|---|---|---|---|
| | 8 | 8 | |
| | | | |
| | | | |
| 8 | 8 | 8 | 8 |

| | |
|---|---|
| フロントサイズ | 225/90R17.5 |
| リヤサイズ | 225/90R17.5 |

| スタッドレス | ミックス | 縦溝 |
|---|---|---|
| スペアタイヤ | 付 | 無し |

| 通称車名 | フォワード | 積載クラス | 2-3t (4t) 増トン 10t 10t超 | 駆動方式 | 4×2 | ターボ有無 | (有) ・ 無 |
|---|---|---|---|---|---|---|---|
| キャブ幅 | 標準 ・ (ワイド) | キャブ形状 | (・フル) ・ ショート ・ハイルーフ | サスペンション | (・リーフ) ・エアサス(リヤ 総輪) | 車両クラス | 小型・(中型)・増トン・大型 |
| エアサスシート | 有 ・ (無) | エアコン | (有) ・ 無 | パワステ | (有) ・ 無 | PW | (有) ・ 無 |