出品番号	車名	初度登録	型式・車体番号	架装形状	オークション価格
50799	いすゞ	H 27.03	TPG － NPR85AN-7050799	アルミバンP/G	

前登録ナンバ	車検有効期限		走行距離		積載量	荷台寸法(mm)			出品会社(宮城 県)
	R8.03.30	切れ	129,135 km		3,500 kg	内長(L) 4,450	内幅(W) 2,080	内高(H) 2,160	㈱太陽自動車工業所
		抹消	タコグラフ 無	一体 別体					リサイクル料 ¥10,440 円

エンジン状態	A B C		エアコン	良 不良 無	ブレーキ	AO VC	馬力 150 PS	シフト	M/T		速	AT	2ペダル	3ペダル				
トランスミッション	A B C	異音	有 無	油漏れ、にじみ 無	デフキャリア(油漏れ、にじみ 有 無			キャブ廻り			内装廻り汚れ		少 中 多					
シャーシフレーム廻り	A B C	錆	多 中 少 無		車体番号	確認可 不鮮明 職権打刻		ベット	有 無		ヘッドランプ	HID	ハロゲン					
【上物・メーカー・仕様等】								シート破	有 無		鍵本数	2 本	スペア 有 無					
ボデー:日本フルハーフ製 DLK T2DS959 床ベニア サイドスライド扉								ETC	付 無		特記、重点確認、他							
ラッシング3段 庫内灯2個								1.0	2.0		社外ナビ							
ゲート:日本フルハーフ製 KB3A G5D5331 跳上式								ラジオ CD	有 無									
								バックアイカメラ	有 無									
									カラー 白黒									
								電格ミラー	有 無									

Fガラス		
要交換	良好	飛石有
欠け傷有		
記録簿	有	無

取説	有	無
メンテノート	有	無
PMマフラ	有	無
証明書	有	無

燃料タンク

100L

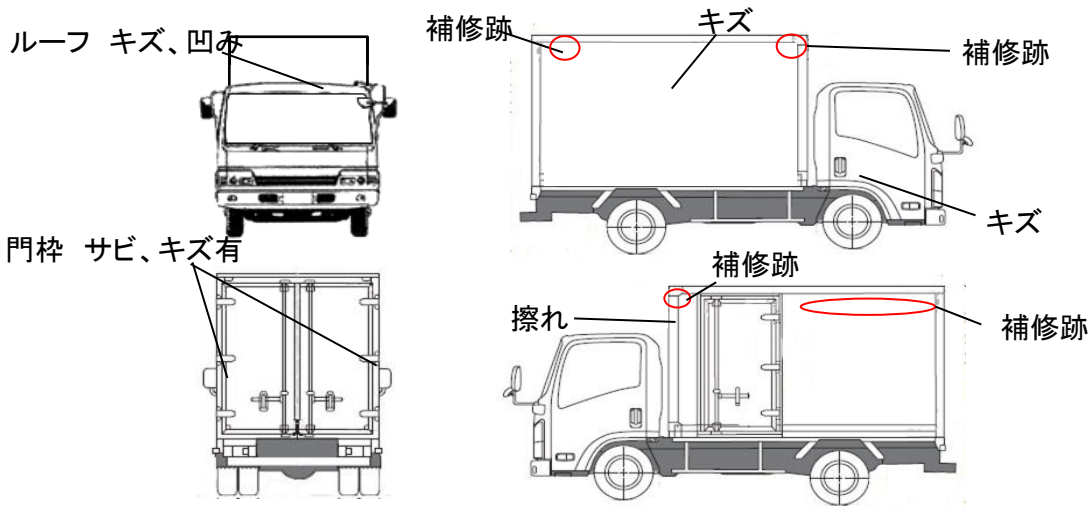

キャブ・ボデー内外装 傷・凹みあり ボデー外板補修跡あり

タイヤ0～10、欠、で記

	3	3	
3	3	3	3

フロントサイズ	205/80R17.5 120/118L
リヤサイズ	205/80R17.5 120/118L

スタッドレス	ミックス	縦溝
スペアタイヤ	付	無し

通称車名	エルフ	積載クラス	(2-3t) 4t 増トン 10t 10t超	駆動方式	4×2	ターボ有無	(有) ・ 無
キャブ幅	標準 ・(ワイド)	キャブ形状	(・フル) ・ ショート ・ハイルーフ	サスペンション	(・リーフ) ・エアサス(リヤ 総輪)	車両クラス	(小型)・中型・増トン・大型
エアサスシート	有 ・(無)	エアコン	(有) 無	パワステ	(有) 無	PW	(有) 無