出品番号	車名	初度登録	型式・車体番号	架装形状	オークション価格
39819	いすゞ	H 30/4	TPG － NMR85AN-7039819	冷蔵冷凍車	

前登録ナンバ	車検有効期限	走行距離	積載量	荷台寸法(mm) 内長(L)	内幅(W)	内高(H)	出品会社(宮城 県)
	切れ	147,561 km	2,000 kg	3,320	1,670	1,720	(株)太陽自動車工業所
	抹消	無 一体 別体					リサイクル料 ¥10,440 円

エンジン状態	A B C	エアコン	良 不良 無	ブレーキ	AO VC	馬力 150 PS	シフト	M/T	速	AT 2ペダル 3ペダル							
トランスミッション	A B C	異音	有 無	油漏れ、にじみ	無	デフキャリア(油漏れ、にじみ 有 無	キャブ廻り		内装廻り汚れ	少 中 多							
シャーシフレーム廻り	A B C	錆	多 中 少 無	車体番号	確認可 不鮮明 職権打刻	ベット	有 無	ヘッドランプ	HID ハロゲン								
【上物・メーカー・仕様等】						シート破	有 無	鍵本数	2 本	スペア 有 無							
ボデー:トプレック製 F182811 床ステンフラット プラスチックすのこ付						ETC	付 無	特記、重点確認、他									
左サイドスライド扉 中仕切り						1.0	2.0	90° ストッパー									
冷凍機:トプレック製 MP32LSD-P 低温－30℃設定 スタンバイ付						ラジオ CD	有 無	バックカメラモニター									
						バックアイカメラ	有 無	映像不鮮明									
※外装、庫内の状態に関して、写真参照願います。							カラー 白黒										
						電格ミラー	有 無										

Fガラス		
要交換	良好	飛石有
点キズ有		
記録簿	有	無

取説	有	無
メンテノート	有	無
PMマフラ	有	無
証明書	有	無

燃料タンク

75L

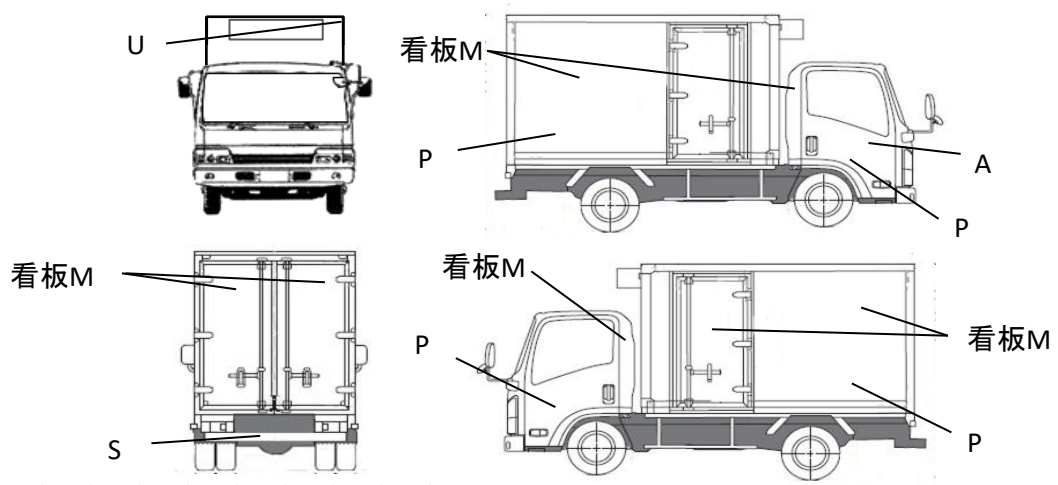

記号	A	B	C	S	U	W	H	M	T	X	P	L
意味	傷	曲	腐	錆	凹	波	穴	跡	割	換	塗	文

タイヤ0～10、欠、で記

	5	5	
5	5	5	5

フロントサイズ	195/85R16 114/112N
リヤサイズ	195/85R16 114/112N
スタッドレス	ミックス 縦溝
スペアタイヤ	付 無し

通称車名	エルフ	積載クラス	2-3t 4t 増トン 10t 10t超	駆動方式	4×2	ターボ有無	有 ・ 無
キャブ幅	標準 ・ ワイド	キャブ形状	・フル ・ショート ・ハイルーフ	サスペンション	・リーフ ・エアサス(リヤ 総輪)	車両クラス	小型・中型・増トン・大型
エアサスシート	有 ・ 無	エアコン	有 ・ 無	パワステ	有 ・ 無	PW	有 ・ 無