出品番号	車名	初度登録	型式・車体番号	架装形状	オークション価格
30267	トヨタ	R 2.04	2RG - XZU710-0030267	平ボディ	

前登録ナンバ	車検有効期限		走行距離		積載量	荷台寸法(mm) 内長(L)	内幅(W)	内高(H)	出品会社(宮城 県)
		切れ	91,823 km		2,000 kg	4,350	2,090	370	(株)太陽自動車工業所
		抹消	タコグラフ 無	一体 別体					リサイクル料 ¥9,110 円

エンジン状態	A B C		エアコン	良 不良 無	ブレーキ	AO VC	馬力 150 PS	シフト	M/T 6	速	AT 2ペダル 3ペダル
トランスミッション	A B C	異音	有 無	油漏れ、にじみ 無	デフキャリア(油漏れ、にじみ 有 無		キャブ廻り		内装廻り汚れ	少 中 多	
シャーシフレーム廻り	A B C	錆	多 中	少 無	車体番号	確認可 不鮮明 職権打刻	ベット	有 無	ヘッドランプ	HID ハロゲン	

【上物・メーカー・仕様等】

ボデー:木平STD 床ベニヤ板 床板二重張り加工 アオリ3方開 セイコーラック1対

シート破	有 無	鍵本数	3 本	スペア 有 無
ETC	付 無	特記、重点確認、他		
1.0	2.0	※11/18バッテリー交換済み		
ラジオ CD	有 無	ナビ付		
バックアイカメラ	有 無			
カラー	白黒			
電格ミラー	有 無			

Fガラス		
要交換	良好	飛石有

記録簿	有	無

取説	有	無
メンテノート	有	無
PMマフラ	有	無
証明書	有	無

燃料タンク
100L

ルーフへこみ多数

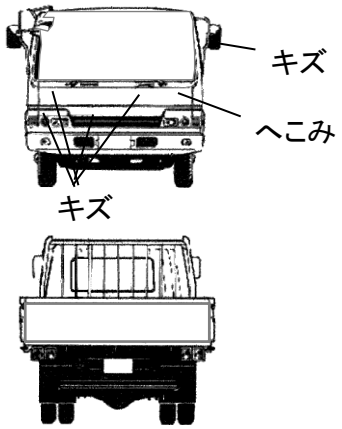

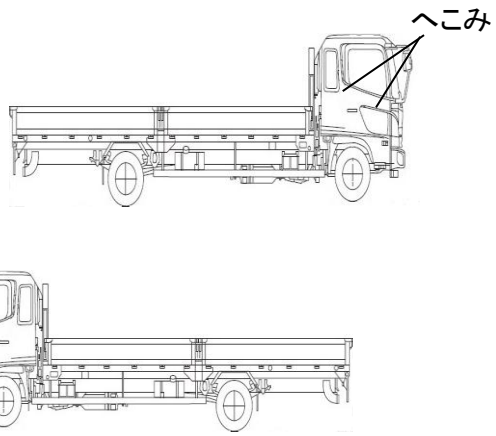

※外装、庫内の状態に関して、写真参照願います。

タイヤ0～10、欠、で記

	4	4	
3	3	3	3

フロントサイズ	205/70R17.5 115/113N LT
リヤサイズ	205/70R17.5 115/113N LT

スタッドレス	ミックス	縦溝
スペアタイヤ	付	無し

通称車名	ダイナ	積載クラス	2-3t 4t 増トン 10t 10t超	駆動方式	4×2	ターボ有無	(有) ・ 無
キャブ幅	標準 ・ (ワイド)	キャブ形状	・フル ・ ショート (・ハイルーフ)	サスペンション	(・リーフ) ・エアサス(リヤ 総輪)	車両クラス	(小型)・中型・増トン・大型
エアサスシート	有 (・無)	エアコン	(有) ・ 無	パワステ	(有) ・ 無	PW	(有) ・ 無