出品番号	車名	初度登録	型式・車体番号	架装形状	オークション価格
27832	日野	H 29.08	TKG － FC9JCAP-27832	Lゲートダンプ	

前登録ナンバ	車検有効期限		走行距離		積載量	荷台寸法(mm)			出品会社(宮城 県)
	R8.12.08	切れ	71,766 km		3,500 kg	内長(L) 3,335	内幅(W) 2,000	内高(H) 360	㈱太陽自動車工業所
		抹消	タコグラフ	無	一体 別体				リサイクル料 ¥10,400 円

エンジン状態	A	B	C		エアコン	良	不良	無	ブレーキ	AO	VC	馬力 190 PS	シフト	M/T	6	速	AT	2ペダル	3ペダル	
トランスミッション	A	B	C	異音	有	無	油漏れ、にじみ	無	デフキャリア(油漏れ、にじみ 有	無		キャブ廻り				内装廻り汚れ		少	中	多
シャーシフレーム廻り	A	B	C	錆	多	中	少	無	車体番号	確認可	不鮮明 職権打刻	ベット	有	無		ヘッドランプ	HID	ハロゲン		

【上物・メーカー・仕様等】

ボデー:極東開発製 DD04-53A Lゲート 手動シート付

シート破	有	無	鍵本数	1	本	スペア 有 無
ETC	付	無	特記、重点確認、他			
1.0	2.0					
ラジオ CD	有	無				
バックアイカメラ	有	無				
	カラー	白黒				
電格ミラー	有	無				

Fガラス		
要交換	良好	飛石有
欠け傷数か所		
記録簿	有	無
取説	有	無
メンテノート	有	無
PMマフラ	有	無
証明書	有	無
燃料タンク		
100ℓ		

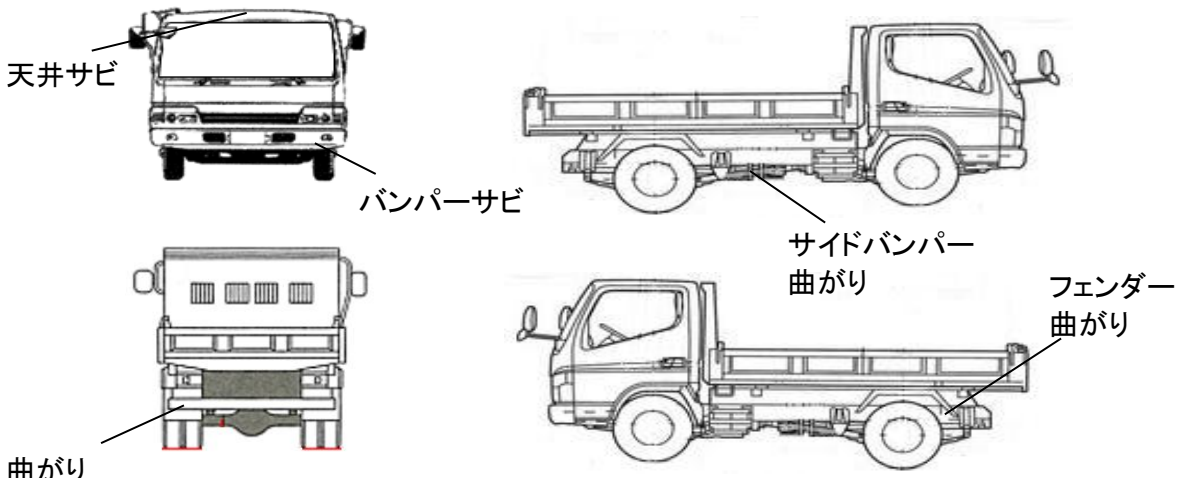

※外装、庫内の状態に関して、写真参照願います。

タイヤ0～10、欠、で記			
	2	2	
2	2	2	2
フロントサイズ	225/80R17.5		
リヤサイズ	225/80R17.5		
スタッドレス	ミックス	縦溝	
スペアタイヤ	付	無し	

通称車名	レンジャープロ	積載クラス	2-3t (4t) 増トン 10t 10t超	駆動方式	4×2	ターボ有無	(有) ・ 無
キャブ幅	(標準) ・ ワイド	キャブ形状	・フル (ショート) ・ハイルーフ	サスペンション	(・リーフ) ・エアサス(リヤ 総輪)	車両クラス	小型・(中型)・増トン・大型
エアサスシート	有 ・(無)	エアコン	(有) ・ 無	パワステ	(有) ・ 無	PW	(有) ・ 無