出品番号	車名	初度登録	型式・車体番号	架装形状	オークション価格
23109	いすゞ	R 5.03	2PG － CYJ77C-7023109	アルミウイング	

前登録ナンバ	車検有効期限		走行距離		積載量	荷台寸法(mm)			出品会社(宮城 県)
	R8.03.23	切れ	113,013 km		13,600 kg	内長(L) 9,680	内幅(W) 2,410	内高(H) (門)2,580 2,650	㈱太陽自動車工業所
		抹消	タコグラフ 有	一体 別体					リサイクル料 ¥14,900 円

エンジン状態	A	B	C		エアコン	良	不良	無	ブレーキ	AO	VC	馬力 380 PS	シフト	M/T	7	速	AT	2ペダル	3ペダル
トランスミッション	A	B	C	異音	有	無	油漏れ、にじみ	無	デフキャリア(油漏れ、にじみ 有	無		キャブ廻り		内装廻り汚れ		少	中	多
シャーシフレーム廻り	A	B	C	錆	多	中	少	無	車体番号	確認可	不鮮明 職権打刻	ベット	有	無	ヘッドランプ	HID	ハロゲン	

【上物・メーカー・仕様等】	シート破	有	無	鍵本数	3	本	スペア 有 無
ボデー:日本フルハーフ製 W9KB632 床アピトン ラッシング2段 床フック9対	ETC	付	無	特記、重点確認、他			
寒冷地仕様:リヤ門枠、ロックバー・丁番(後扉、アオリ)ウイングロック等→ステンレス	1.0	2.0		坂道発進補助装置付			
	ラジオ CD	有	無	オートクルーズ付き			
	バックアイカメラ	有	無	ミラーヒーター付			
		カラー	白黒	リターダ付			
	電格ミラー	有	無	ホット&クールBOX			

Fガラス		
要交換	良好	飛石有

記録簿	有	無

取説	有	無
メンテノート	有	無
PMマフラ	有	無
証明書	有	無

燃料タンク
300L+300L

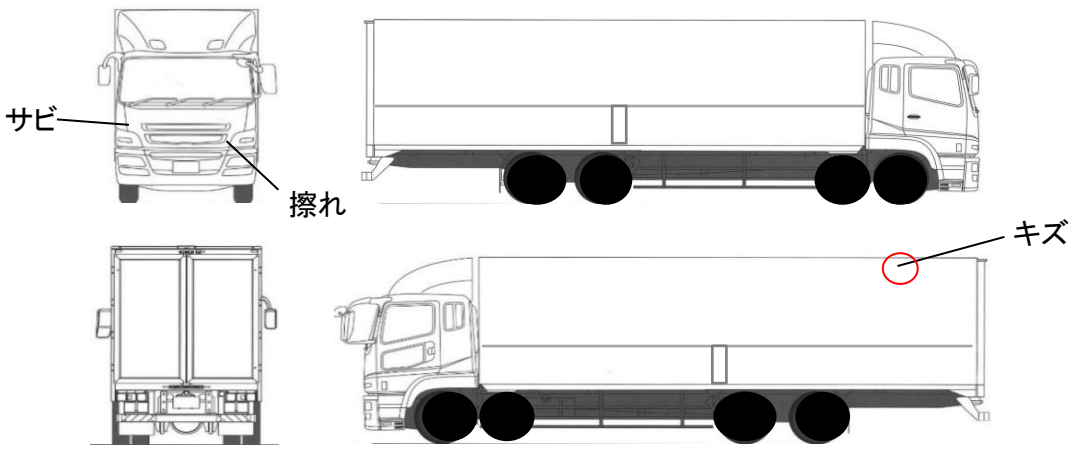

※使用過程による庫内キズ等有 写真参照願います

タイヤ0～10、欠、で記			
	4	4	
	2	2	
2	2	2	2
2	2	2	2
フロントサイズ	245/70R19.5		
リヤサイズ	245/70R19.5		
スタッドレス	ミックス	縦溝	
スペアタイヤ	付	無し	

通称車名	ギガ	積載クラス	2-3t 4t 増トン 10t (10t超)	駆動方式	8×4	ターボ有無	(有)・ 無
キャブ幅	標準 ・(ワイド)	キャブ形状	・フル ・ ショート ・(ハイルーフ)	サスペンション	・リーフ ・エアサス(リヤ) 総輪)	車両クラス	小型・中型・増トン・(大型)
エアサスシート	(有)・ 無	エアコン	(有)・ 無	パワステ	(有)・ 無	PW	(有)・ 無