出品番号	車名	初度登録	型式・車体番号	架装形状	オークション価格
03954	いすゞ	R 2.06	2RG - NMR88R-7003954	木平	

前登録ナンバ	車検有効期限	走行距離	積載量	荷台寸法(mm)			出品会社(宮城 県)
	切れ	54,343 km	2,000 kg	内長(L) 3,550	内幅(W) 1,790	内高(H) 380	㈱太陽自動車工業所
	抹消	タコグラフ 無 一体 別体					リサイクル料 ¥10,440 円

エンジン状態	A B C		エアコン	良 不良 無	ブレーキ	AO VC	馬力 150 PS	シフト	M/T		速	AT 2ペダル 3ペダル							
トランスミッション	A B C	異音	有 無	油漏れ、にじみ 無	デフキャリア(油漏れ、にじみ 有 無			キャブ廻り			内装廻り汚れ	少 中 多							
シャーシフレーム廻り	A B C	錆	多 中 少 無		車体番号	確認可 不鮮明 職権打刻		ベット	有 無		ヘッドランプ	HID ハロゲン							
【上物・メーカー・仕様等】								シート破	有 無		鍵本数	2 本	スペア 有 無						
ボデー:木平STD 床ベニア ロープ穴4対								ETC	付 無		特記、重点確認、他								
								1.0	2.0										
								ラジオ CD	有 無										
								バックアイカメラ	有 無										
									カラー 白黒										
								電格ミラー	有 無										

Fガラス		
要交換	良好	飛石有
欠け傷・修復歴有		
記録簿	有	無

取説	有	無
メンテノート	有	無
PMマフラ	有	無
証明書	有	無

燃料タンク

83L

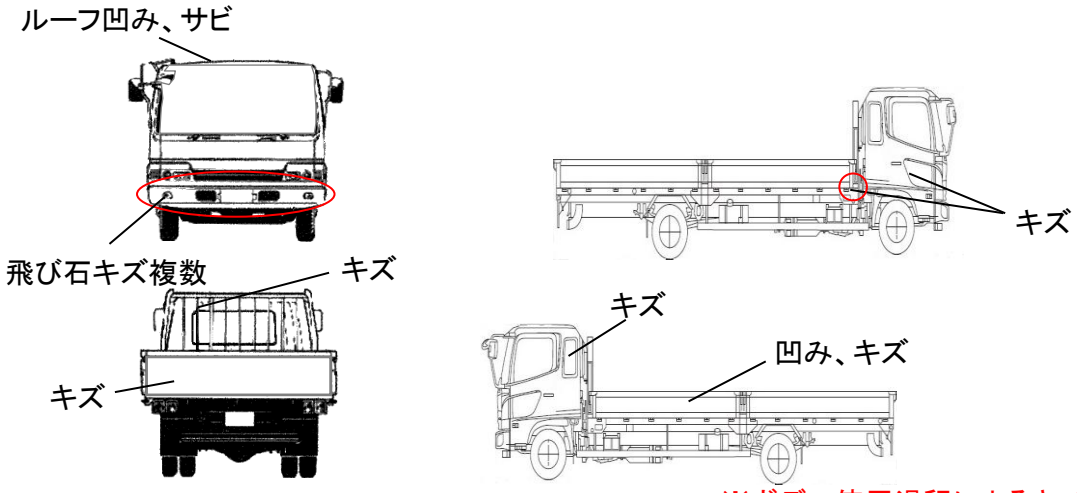

※ボデー使用過程によるキズ等有

タイヤ0～10、欠、で記			
	2	2	
2	2	2	2
フロントサイズ	205/70R16 111/109L		
リヤサイズ	205/70R16 111/109L		
スタッドレス	ミックス	縦溝	
スペアタイヤ	付	無し	

通称車名	エルフ	積載クラス	(2-3t) 4t 増トン 10t 10t超	駆動方式	4×2	ターボ有無	(有) ・ 無
キャブ幅	(標準) ・ ワイド	キャブ形状	(フル) ・ ショート ・ハイルーフ	サスペンション	(リーフ) ・エアサス(リヤ 総輪)	車両クラス	(小型)・中型・増トン・大型
エアサスシート	有 (・無)	エアコン	(有) ・ 無	パワステ	(有) ・ 無	PW	(有) ・ 無