日付：R7. 12/25

# 車両チェックシート

管理番号：1237111

## 車両情報

| 車名 | 初年度登録 | 型式 | 形状 | 車台番号 |
|---|---|---|---|---|
| 日野 | 平成27年05月 | QPG-SH1EDDG | トラクタ | SH1EDD-11364 |

| 走行 | 馬力 | シフト | ブレーキ | ボディ内寸 |
|---|---|---|---|---|
| 650,933km | 450PS／331KW | セミA/T　プロシフト　１２速 | エアー | 長：　mm　幅：　mm<br>高：　mm　門高：　mm |

◎：良好　〇：通常走行問題なし　△：要修理　／：装備無し　※あくまでも当社判断基準によるものです

### エンジン

| 点検項目 | 結果 | 状態 |
|---|---|---|
| 異音 | ◎ | |
| オイル混入 | ◎ | |
| オイル漏れ | ◎ | |
| 水混入 | ◎ | |
| 水漏れ | ◎ | |
| 燃料漏れ | ◎ | |
| 排気 | ◎ | |
| マフラー | ◎ | |
| ターボ | ◎ | |
| 冷却水吹返 | ◎ | |

### ミッション

| 点検項目 | 結果 | 状態 |
|---|---|---|
| ギア鳴き | ◎ | |
| ギア抜け | ◎ | |
| クラッチ | ◎ | |
| 異音 | ◎ | |
| オイル漏れ | ◎ | |
| リターダ | ◎ | 永久磁石式 |
| PTO | ／ | |

### 電装関係

| 点検項目 | 結果 | 状態 |
|---|---|---|
| エアコン | ◎ | |
| スターター | ◎ | |
| オルタネーター | ◎ | |
| P/W（運転席） | ◎ | |
| P/W（助手席） | ◎ | |
| 坂道発進装置 | ◎ | |
| 異常ランプ | ◎ | |
| オーディオ | ◎ | |
| バックカメラ | | 点検不可<br>モニター有 |
| 電格ミラー | ◎ | |
| ETC | ◎ | 2.0 |
| タコグラフ | ◎ | アナログ |

### 上物仕様

| 点検項目 | 結果 | 状態 |
|---|---|---|
| 床材質 | ／ | アルミ<br>縞板 |

### キャビン

| 点検項目 | 結果 | 状態 |
|---|---|---|
| シート | 〇 | 破れ、へたり、擦れ、汚れ<br>えぐれ |
| ヘッドライト | ◎ | ＨＩＤ |
| ウィンカー | ◎ | |
| ワイパー | ◎ | |
| ミラー | ◎ | |

### 走行関係

| 点検項目 | 結果 | 状態 |
|---|---|---|
| リーフサス | ◎ | |
| エアサス | ◎ | リヤエアサス |
| パワステ | ◎ | |
| ハンドル | 〇 | 擦れ |
| 燃料タンク | ◎ | アルミ<br>390L |

### デフ

| 点検項目 | 結果 | 状態 |
|---|---|---|
| 異音 | ◎ | |
| オイル漏れ | ◎ | |
| デフロック | ／ | |

| | |
|---|---|
| 特記事項 | キャブ内キズ・汚れ有。エアーもれ有り。バッテリーサイズ155G51。<br>バッテリー蓋ロック１ヶ欠品。インパネポケット欠品。Vロッドブッシュ摩擦。<br>オートクルーズ付き。<br>エンジンキー2本（メイン×2） |
| 記録簿 | 有（H28/5、H29/5、R2/5～R7/10） |

### タイヤ残量

単位：mm

| | | | |
|---|---|---|---|
| | 7 | 7 | |
| | — | — | |
| 5 | 7 | 5 | 6 |
| — | — | — | — |
| スペア | 10 | — | |

### タイヤサイズ

| | | | |
|---|---|---|---|
| | 295/80R22.5 | 295/80R22.5 | |
| | — | — | |
| 295/80R22.5 | 295/80R22.5 | 295/80R22.5 | 295/80R22.5 |
| — | — | — | — |
| スペア | | 295/80R22.5 | — |

素材：スチール　備考：

## 上物仕様

| 上物名 | メーカー | 型式「製造番号」 | 年式 |
|---|---|---|---|
| カプラー | ソーシン | HMV-13-A<br>「F4-18774」 | 平成27年 |

【備考】キャパシティ13000kg。第5輪荷重11400kg。作業灯1ヶ。
バッテリースイッチ付。カプラーレール左曲がり。

【備考】

【備考】

## 外装状態

| キャブコーション | フレーム番号 | フレームのさび | 飛石 |
|---|---|---|---|
| 有 | 確認済 | 無 | 点傷有 |

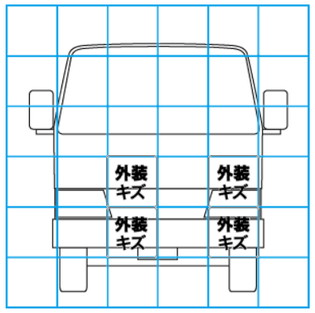


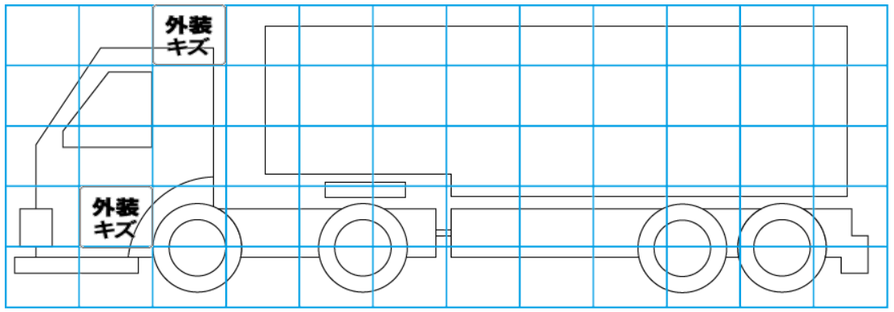


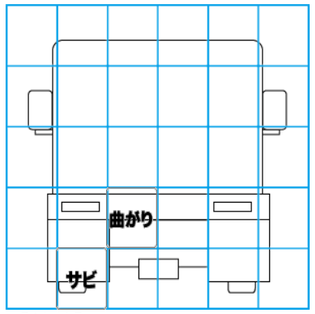


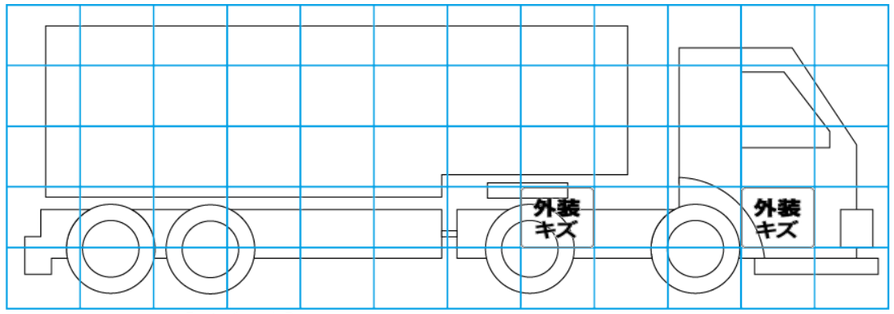


【外装】　【ボデー内】

| 外装キズ | 外装へこみ | うき | 曲がり | サビ | 補修跡 | 割れ | 庫内キズ | 庫内へこみ | 庫内穴あき | 床汚れ |
|---|---|---|---|---|---|---|---|---|---|---|