車両チェックシート

管理番号：1138121

車両情報				
車名	初年度登録	型式	形状	車台番号
いすゞ	令和1年03月	2KG-CVR60C改	コンテナ車	CVR60C-7000043

走行	馬力	シフト	ブレーキ	ボディ内寸
227,884km	340PS／250KW	M/T　９速	エアー	長：2,455 mm　幅：4,250 mm 高： mm　門高： mm

◎：良好　〇：通常走行問題なし　△：要修理　／：装備無し　※あくまでも当社判断基準によるものです

エンジン

点検項目	結果	状態
異音	◎	
オイル混入	◎	
オイル漏れ	〇	オイルパン 滲み
水混入	◎	
水漏れ	◎	
燃料漏れ	◎	
排気	◎	
マフラー	◎	
ターボ	◎	
冷却水吹返	◎	
燃料の種別	-	ディーゼル
Adblue	◎	

ミッション

点検項目	結果	状態
ギア鳴き	◎	
ギア抜け	◎	
クラッチ	◎	
異音	◎	
オイル漏れ	◎	
リターダ	／	
PTO	／	

電装関係

点検項目	結果	状態
エアコン	◎	
スターター	◎	
オルタネーター	◎	
P/W（運転席）	◎	
P/W（助手席）	◎	
坂道発進装置	◎	
異常ランプ	◎	
オーディオ	◎	
バックカメラ	◎	カラー
電格ミラー	◎	
ETC	◎	2.0
タコグラフ	◎	アナログ 120W-2SN

上物仕様

点検項目	結果	状態
床材質	／	鉄板

キャビン

点検項目	結果	状態
シート	〇	擦れ、汚れ
ヘッドライト	◎	ＬＥＤ
ウィンカー	◎	
テールランプ	◎	
ワイパー	◎	
ミラー	◎	
雨漏り	◎	

走行関係

点検項目	結果	状態
リーフサス	◎	
エアサス	／	
パワステ	◎	
ハンドル	〇	擦れ
燃料タンク	◎	スチール 290L

デフ

点検項目	結果	状態
異音	◎	
オイル漏れ	◎	
デフロック	／	

特記事項　フルトレ仕様　キャブ内 傷･汚れ･ビス穴 ･灰皿欠品　エンジンキー 1本（キーレスリモコン付メインキー 1本）
記録簿　無（）

タイヤ残量

単位：mm

	5	4	
	—	—	
9	10	10	10
—	—	—	—
スペア		—	—

タイヤサイズ

	275/80R22.5	275/80R22.5	
	—	—	
275/80R22.5	275/80R22.5	275/80R22.5	275/80R22.5
—	—	—	—
スペア		—	—

素材：スチール　備考：タイヤパターン：ミックス

上物仕様

上物名	メーカー	型式「製造番号」	年式
コンテナ車			

【備考】緊締装置 1対　日通 12フィート（5トン）コンテナ 1個積仕様

【備考】

【備考】

外装状態

キャブコーション	フレーム番号	フレームのさび	飛石	免許証の種類
有	確認済	小	点傷有	大型

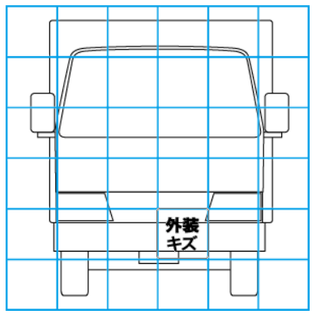

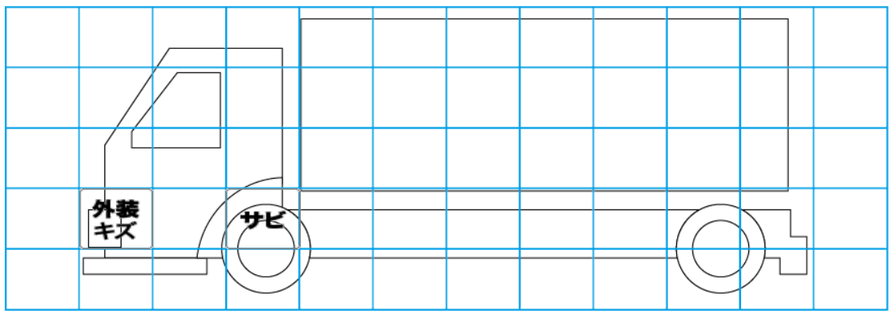

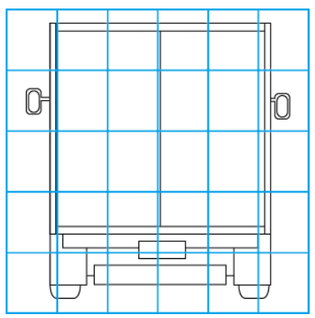

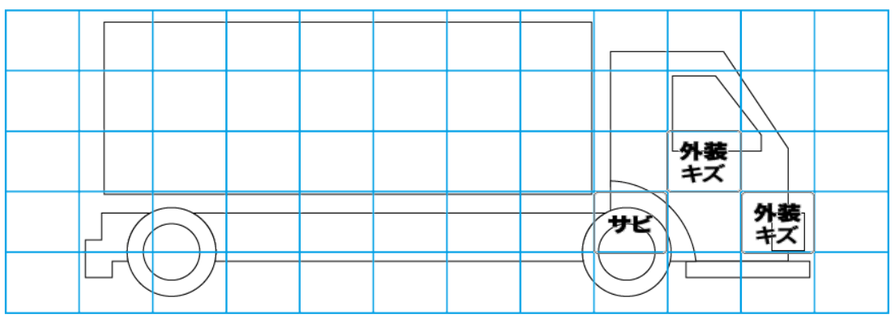

【外装】　【ボデー内】

外装キズ	外装へこみ	うき	曲がり	サビ	補修跡	割れ	庫内キズ	庫内へこみ	庫内穴あき	床汚れ