車両チェックシート　　管理番号：1138119

車両情報

車名	初年度登録	型式	形状	車台番号
三菱ふそう	令和2年07月	2PG-FV70HX	ダンプ	FV70HX-510903

走行	馬力	シフト	ブレーキ	ボディ内寸
416,534km	394PS／290KW	M/T　７速	エアー	長：4,990 mm　幅：2,290 mm 高：740 mm　門高： mm

◎：良好　〇：通常走行問題なし　△：要修理　／：装備無し　※あくまでも当社判断基準によるものです

エンジン

点検項目	結果	状態
異音	◎	
オイル混入	◎	
オイル漏れ	◎	
水混入	◎	
水漏れ	◎	
燃料漏れ	◎	
排気	◎	
マフラー	◎	
ターボ	◎	
冷却水吹返	◎	
燃料の種別	-	ディーゼル
Adblue	◎	

ミッション

点検項目	結果	状態
ギア鳴き	◎	
ギア抜け	◎	
クラッチ	◎	
異音	◎	
オイル漏れ	◎	
リターダ	／	
PTO	◎	

電装関係

点検項目	結果	状態
エアコン	◎	
スターター	◎	
オルタネーター	◎	
P/W（運転席）	◎	
P/W（助手席）	◎	
坂道発進装置	◎	
異常ランプ	◎	
オーディオ	◎	
バックカメラ	◎	カラー
電格ミラー	◎	
ETC	◎	2.0
タコグラフ	◎	デジタル 純正品

上物仕様

点検項目	結果	状態
床材質	／	ステンレス

キャビン

点検項目	結果	状態
シート	〇	破れ、擦れ、汚れ
ヘッドライト	◎	ＬＥＤ
ウィンカー	◎	
テールランプ	◎	
ワイパー	◎	
ミラー	◎	
雨漏り	◎	

走行関係

点検項目	結果	状態
リーフサス	◎	
エアサス	／	
パワステ	◎	
ハンドル	〇	擦れ
燃料タンク	◎	アルミ 300L

デフ

点検項目	結果	状態
異音	◎	
オイル漏れ	◎	
デフロック	◎	

特記事項　キャブ内キズ、汚れ。アイドリングストップ付。オートクルーズ付。エアー漏れあり。
スマートキー2個。

記録簿　有（R8/11）

タイヤ残量

単位：mm

	12	13	
	—	—	
9	8	8	10
13	13	12	12
スペア		10	—

タイヤサイズ

	11R22.5 16PR	11R22.5 16PR	
	—	—	
11R22.5 16PR	11R22.5 16PR	11R22.5 16PR	11R22.5 16PR
11R22.5 16PR	11R22.5 16PR	11R22.5 16PR	11R22.5 16PR
スペア		11R22.5 16PR	—

素材：アルミ　備考：

上物仕様

上物名	メーカー	型式「製造番号」	年式
ダンプ	新明和工業	DR11-03SB 「F106486478Z」	令和2年

【備考】　※汚泥タンク車。　ステンレスボディー。天蓋付（アルミ）。品名:汚泥。最大容量:8400L。床凹み。

【備考】

【備考】

外装状態

キャブコーション	フレーム番号	フレームのさび	飛石	免許証の種類
有	確認済	小	点傷有	大型

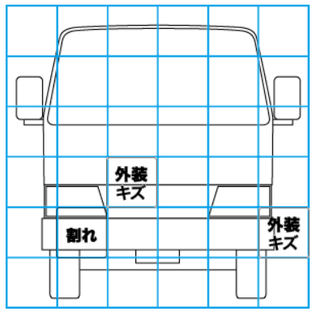

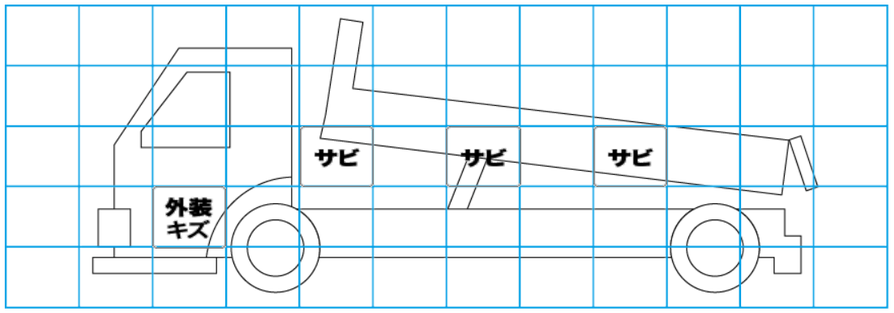

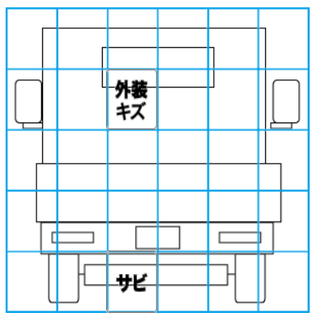

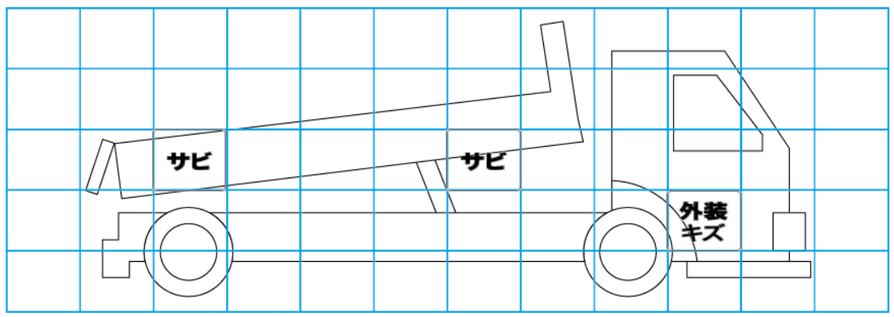

【外装】　【ボデー内】

外装キズ	外装へこみ	うき	曲がり	サビ	補修跡	割れ	庫内キズ	庫内へこみ	庫内穴あき	床汚れ